AV Extenders Installation Guide
Guía de instalación de extensores AV
Guide d'installation des extendeurs AV
AV-Extender Installationsanleitung
Guida all'installazione degli estensori AV

TRIPP LITE
SERIES

Kits, Transceivers & Receivers
Kits, Transmisores & Receptores
Trousses, émetteurs et récepteurs
Kits, Sender und Empfänger
Kit, trasmittenti e ricevitore

Models: B127A Series
Modelos: Serie B127-A
Modèles : série B127-A
Modelle: B127-A-Serie
Modello: serie B127-A

EATON
Powering Business Worldwide

Key
Clave / Légende / Schlüssel / Principale

Cable connections

1. Up to 230 ft. (70 m) Cat6 solid cable at 4K / 60 Hz
2. Up to 15 ft. (4.5 m) HDMI 2.0 cable at 4K / 60 Hz
3. Up to 15 ft. (4.5 m) DisplayPort cable at 4K / 60 Hz
4. Up to 6 ft. (1.8 m) USB Type-C cable at 4K / 60 Hz
5. Up to 200 ft. (60.9 m) Cat6 solid cable at 4K / 60 Hz
6. Micro USB Cable
7. Toslink Cable

Connected componenets

- A DisplayPort Source
- B HDR Player
- C Internet/LAN
- D IR Control Pad
- E IR Sensor
- F Level 1
- G Level 2
- H Level 3
- I Level 4
- J Monitor
- K Optional Local Monitor
- L Projector
- M RS232 Scanner (Optional)
- N TV
- O USB Keyboard
- P USB Mouse
- Q USB Type-C Source
- R RJ-45 Repeater (B127A-010-H)

Español

Conexiones de Cables

1. Hasta 70 m (230 pies) Cable sólido Cat6 a 4K / 60 Hz
2. Hasta 4.5 m (15 pies) Cable HDMI 2.0 a 4K / 60 Hz
3. Hasta 4.5 m (15 pies) cable DisplayPort a 4K / 60 Hz
4. Hasta 1.8 m (6 pies) cable USB Tipo-C a 4K / 60 Hz
5. Hasta 60.9 m (200 pies) cable sólido Cat6 a 4K / 60 Hz
6. Cable Micro USB
7. Cable Toslink

Componentes conectados

- A Fuente de DisplayPort
- B Reproductor HDR
- C Internet/LAN
- D Pad de Control IR
- E Sensor IR
- F Nivel 1
- G Nivel 2
- H Nivel 3
- I Nivel 4
- J Monitor
- K Monitor Local Opcional
- L Proyector
- M Opcional / Escáner RS-232
- N Televisión
- O Teclado USB
- P Mouse USB
- Q Fuente de USB Type-C
- R RJ-45 Repetidor (B127A-010-H)

Key
Clave / Légende / Schlüssel / Principale

Français

Connexions de câble

1. Jusqu'à 70 m (230 pi.), câble solide Cat6 à 4K / 60 Hz
2. Jusqu'à 4,5 m (15 pi.), câble HDMI 2.0 à 4K / 60 Hz
3. Jusqu'à 4,5 m (15 pi.), câble DisplayPort à 4K / 60 Hz
4. Jusqu'à 1,8 m (6 pi.), câble USB Type-C à 4K / 60 Hz
5. Jusqu'à 60,9 m (200 pi.), câble solide Cat6 à 4K / 60 Hz
6. Câble micro USB
7. Câble Toslink

Composants connectés

- A Source DisplayPort
- B Lecteur HDR
- C Internet/réseau local
- D Pavé de commande IR
- E Capteur IR
- F Niveau 1
- G Niveau 2
- H Niveau 3
- I Niveau 4
- J Moniteur
- K Moniteur local facultatif
- L Projecteur
- M Scanner RS-232 (facultatif)
- N Télévision
- O Clavier USB
- P Souris USB
- Q Source USB Type-C
- R RJ-45 Répéteur (B127A-010-H)

Deutsch

Kabelverbindungen

1. Bis zu 70 m (230 ft.) Cat6-Volldrahtkabel bei 4K / 60 Hz
2. Bis zu 4,5 m (15 ft.) HDMI-2.0-Kabel bei 4K / 60 Hz
3. Bis zu 4,5 m (15 ft.) DisplayPort-Kabel bei 4K / 60 Hz
4. Bis zu 1,8 m (6 ft.) USB-Typ-C-Kabel bei 4K / 60 Hz
5. Bis zu 60,9 m (200 ft.) Cat6-Volldrahtkabel bei 4K / 60 Hz
6. Mikro-USB-Kabel
7. Toslink-Kabel

Verbundene Komponenten

- A DisplayPort-Quelle
- B HDR-Player
- C Internet/LAN
- D IR-Steuerpad
- E IR-Sensor
- F Ebene 1
- G Ebene 2
- H Ebene 3
- I Ebene 4
- J Bildschirm
- K Optionaler lokaler Monitor
- L Beamer
- M RS-232-Scanner (optional)
- N Fernseher
- O USB-Tastatur
- P USB-Maus
- Q USB-Typ-C-Quelle
- R RJ-45 Repeater (B127A-010-H)

Key
Clave / Légende / Schlüssel / Principale

Italiano

Collegamenti via cavo

1. Fino a 70 m (230 piedi) di cavo solido Cat6 a 4K / 60 Hz
2. Fino a 4,5 m (15 piedi) di cavo HDMI 2.0 a 4K / 60 Hz
3. Fino a 4,5 m (15 piedi) di cavo DisplayPort a 4K / 60 Hz
4. Fino a 1,8 m (6 piedi) di cavo USB Type-C a 4K / 60 Hz
5. Fino a 60,9 m (200 piedi) di cavo solido Cat6 a 4K / 60 Hz
6. Cavo micro-USB
7. Cavo Toslink

Componenti connessi

A. Sorgente DisplayPort
B. Lettore HDR
C. Internet/LAN
D. IR Control Pad
E. IR Sensor
F. Livello 1
G. Livello 2
H. Livello 3
I. Livello 4
J. Monitor
K. Monitoraggio locale facoltativo
L. Proiettore
M. RS-232 Scanner (facoltativo)
N. TV
O. Tastiera USB
P. Mouse USB
Q. Sorgente USB Tipo-C
R. RJ-45 Ripetitore (B127A-010-H)

Installation
Instalación / Installation / Installation / Installazione

B127A-002-BH ❶ ❷

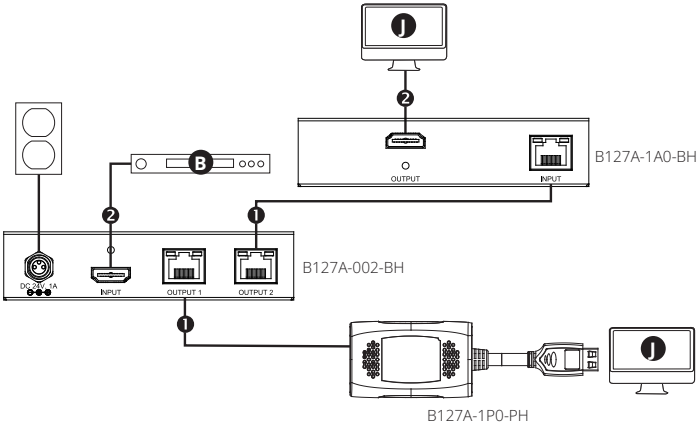

B127A-002-BHPH2 ❶ ❷

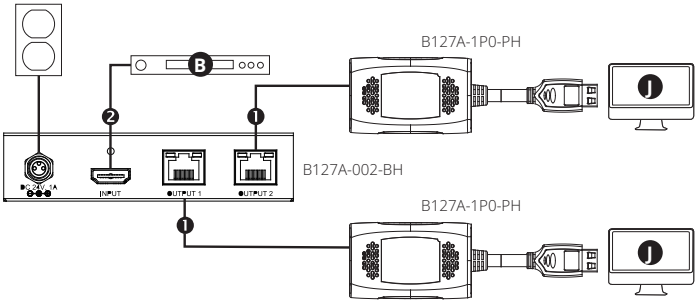

Installation
Instalación / Installation / Installation / Installazione

B127A-004-BH ❶ ❷

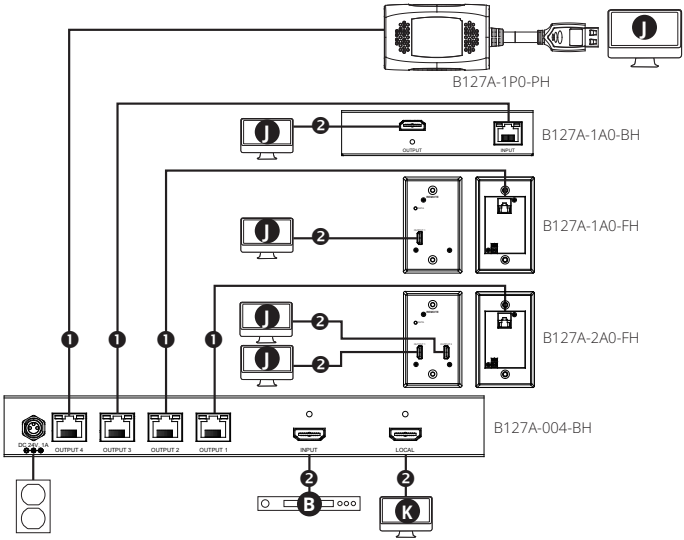

Installation
Instalación / Installation / Installation / Installazione

B127A-004-BHPH3 ❶ ❷

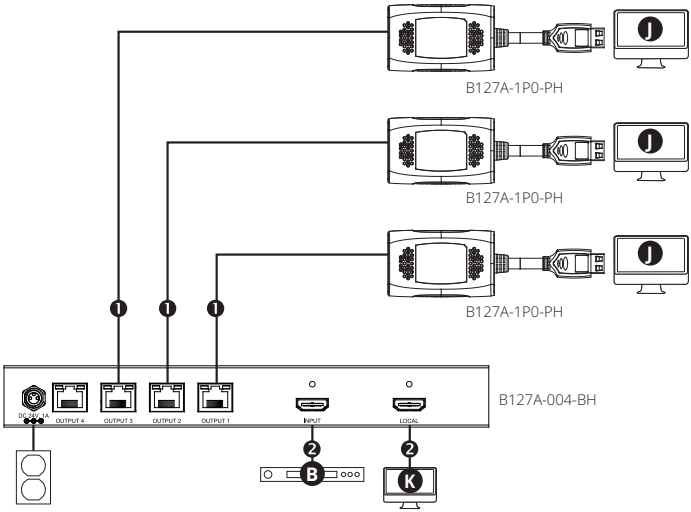

Installation
Instalación / Installation / Installation / Installazione

B127A-008-BH ❶ ❷

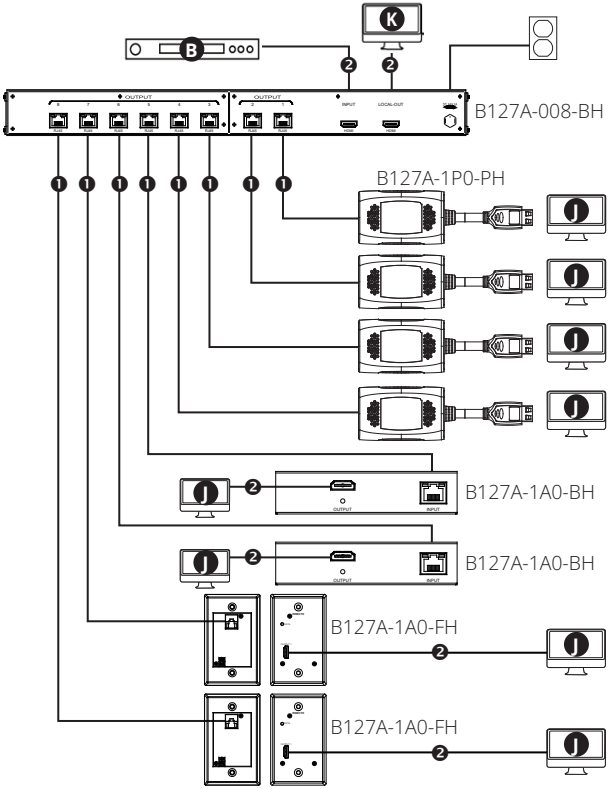

Installation
Instalación / Installation / Installation / Installazione

B127A-1A1-BHBH ❶ ❷ ❻ ❼

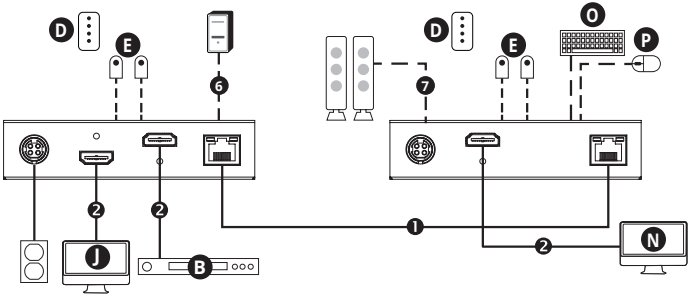

LOCAL / TRANSMITTER
LOCAL / TRANSMISOR | LOCAL / ÉMETTEUR
LOKAL / SENDER | LOCALE / TRASMITTENTE

REMOTE / RECEIVER
REMOTO / RECEPTOR | À DISTANCE / RÉCEPTEUR
EXTERN / EMPFÄNGER | DISTANZA / RICEVITORE

B127A-2A1-BHBH ❶ ❷ ❼

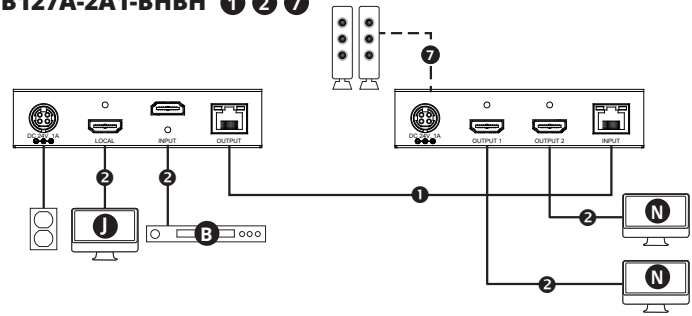

LOCAL / TRANSMITTER
LOCAL / TRANSMISOR | LOCAL / ÉMETTEUR
LOKAL / SENDER | LOCALE / TRASMITTENTE

REMOTE / RECEIVER
REMOTO / RECEPTOR | À DISTANCE / RÉCEPTEUR
EXTERN / EMPFÄNGER | DISTANZA / RICEVITORE

Installation
Instalación / Installation / Installation / Installazione

B127A-1A1-BHPH ❶ ❷ ❻

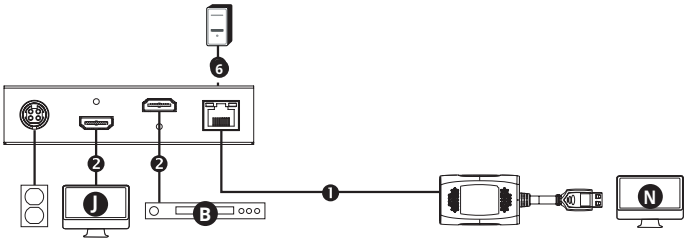

LOCAL / TRANSMITTER
LOCAL / TRANSMISOR | LOCAL / ÉMETTEUR
LOKAL / SENDER | LOCALE / TRASMITTENTE

REMOTE / RECEIVER
REMOTO / RECEPTOR | À DISTANCE / RÉCEPTEUR
EXTERN / EMPFÄNGER | DISTANZA / RICEVITORE

B127A-111-BDTH ❶ ❷ ❸ ❼

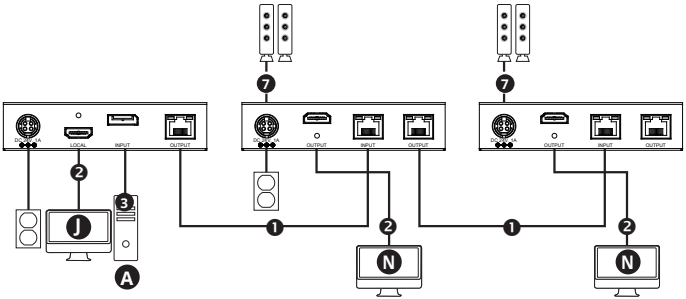

LOCAL / TRANSMITTER
LOCAL / TRANSMISOR
LOCAL / ÉMETTEUR
LOKAL / SENDER
LOCALE / TRASMITTENTE

REMOTE / TRANSCEIVER
REMOTO / TRANSCEPTOR | À DISTANCE / ÉMETTEUR-RÉCEPTEUR
EXTERN / SENDEEMPFÄNGER | DISTANZA / RICETRASMETTITORE

Installation
Instalación / Installation / Installation / Installazione

B127A-111-BHTH ❶ ❷ ❼

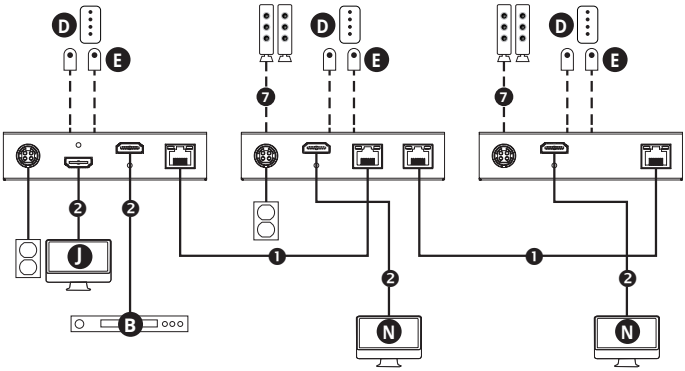

LOCAL / TRANSMITTER
LOCAL / TRANSMISOR
LOCAL / ÉMETTEUR
LOKAL / SENDER
LOCALE / TRASMITTENTE

REMOTE / TRANSCEIVER
REMOTO / TRANSCEPTOR | À DISTANCE / ÉMETTEUR-RÉCEPTEUR
EXTERN / SENDEEMPFÄNGER | DISTANZA / RICETRASMETTITORE

Installation
Instalación / Installation / Installation / Installazione

B127A-110-BH ❶ ❷ ❼

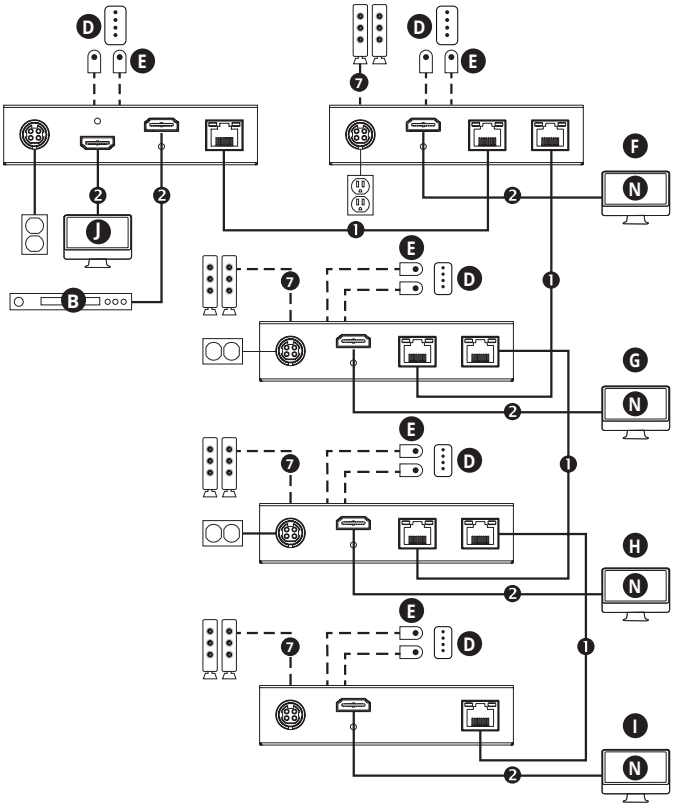

Installation
Instalación / Installation / Installation / Installazione

B127A-1A1-BDBH ❶ ❷ ❸ ❻ ❼

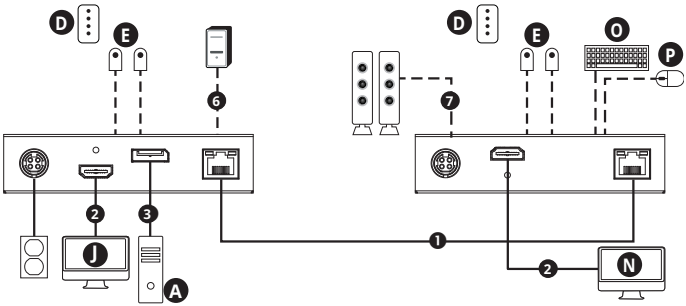

LOCAL / TRANSMITTER
LOCAL / TRANSMISOR | LOCAL / ÉMETTEUR
LOKAL / SENDER | LOCALE / TRASMITTENTE

REMOTE / RECEIVER
REMOTO / RECEPTOR | À DISTANCE / RÉCEPTEUR
EXTERN / EMPFÄNGER | DISTANZA / RICEVITORE

B127A-1A1-BDBDA ❶ ❷ ❸ ❻ ❼

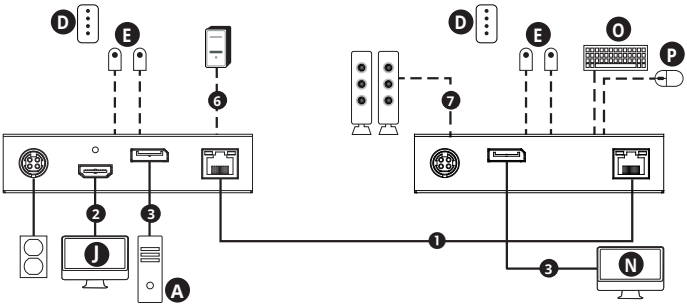

LOCAL / TRANSMITTER
LOCAL / TRANSMISOR | LOCAL / ÉMETTEUR
LOKAL / SENDER | LOCALE / TRASMITTENTE

REMOTE / RECEIVER
REMOTO / RECEPTOR | À DISTANCE / RÉCEPTEUR
EXTERN / EMPFÄNGER | DISTANZA / RICEVITORE

Installation
Instalación / Installation / Installation / Installazione

B127A-111-BDTDA ❶ ❷ ❸ ❼

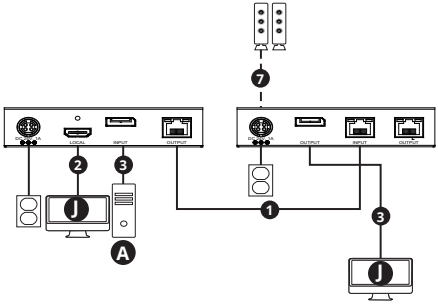

LOCAL / TRANSMITTER
LOCAL / TRANSMISOR
LOCAL / ÉMETTEUR
LOKAL / SENDER
LOCALE / TRASMITTENTE

REMOTE / TRANSCEIVER
REMOTO / TRANSCEPTOR
À DISTANCE / ÉMETTEUR-RÉCEPTEUR
EXTERN / SENDEEMPFÄNGER
DISTANZA / RICETRASMETTITORE

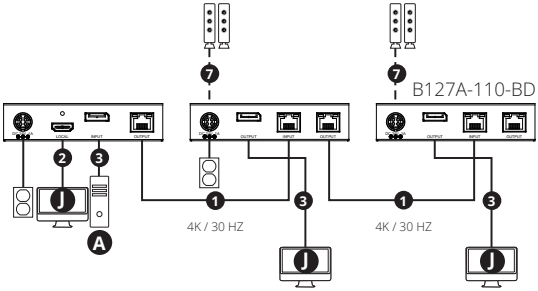

LOCAL / TRANSMITTER
LOCAL / TRANSMISOR
LOCAL / ÉMETTEUR
LOKAL / SENDER
LOCALE / TRASMITTENTE

REMOTE / TRANSCEIVER
REMOTO / TRANSCEPTOR
À DISTANCE / ÉMETTEUR-RÉCEPTEUR
EXTERN / SENDEEMPFÄNGER
DISTANZA / RICETRASMETTITORE

Installation
Instalación / Installation / Installation / Installazione

B127A-110-BD ❶ ❷ ❸ ❺ ❼

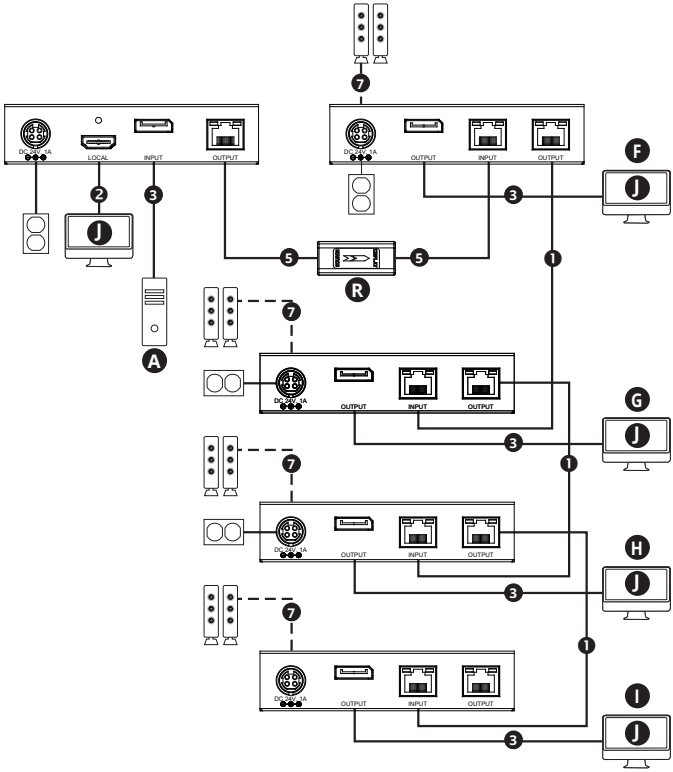

Installation
Instalación / Installation / Installation / Installazione

B127A-4X2-BH2PH ❶ ❷

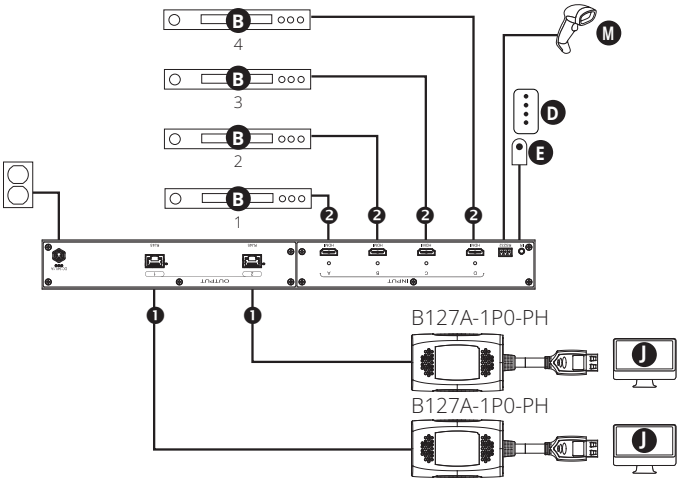

Installation
Instalación / Installation / Installation / Installazione

B127A-4X4-BH4PH ❶ ❷

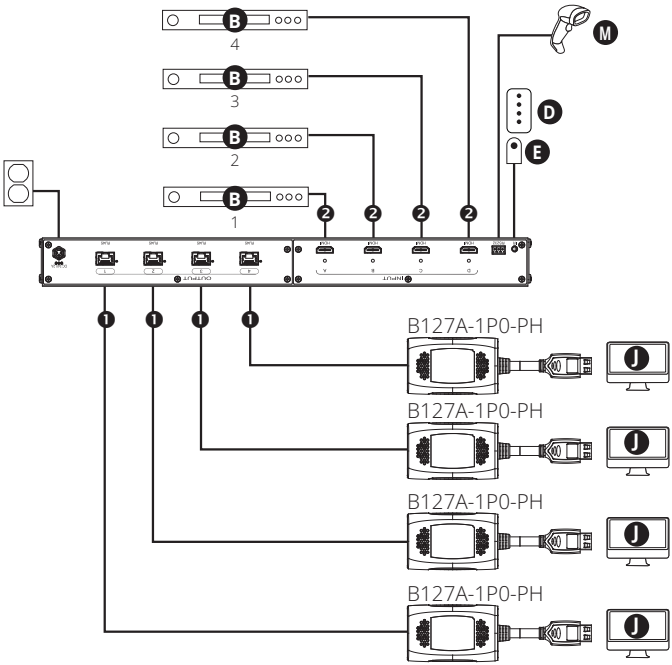

Installation
Instalación / Installation / Installation / Installazione

B127A-4X1-BH ❶ ❷

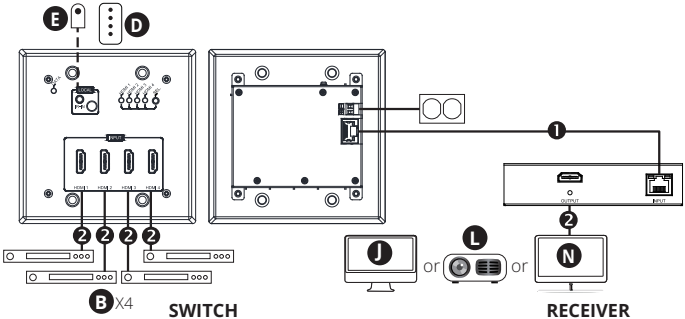

B127A-1A1-FHFH ❶ ❷

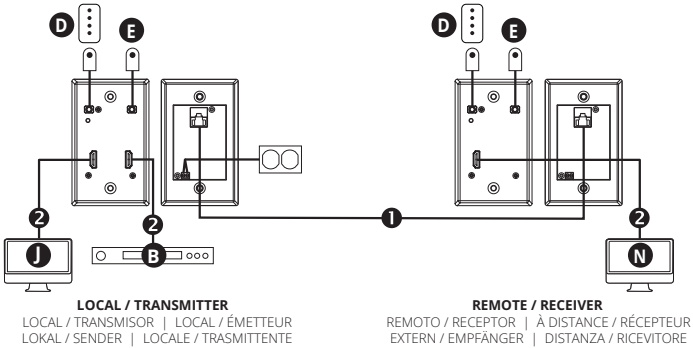

Installation
Instalación / Installation / Installation / Installazione

B127A-2A1-FHFH ❶ ❷

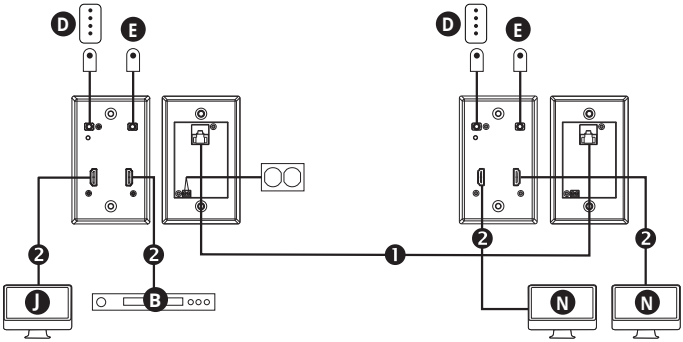

LOCAL / TRANSMITTER
LOCAL / TRANSMISOR | LOCAL / ÉMETTEUR
LOKAL / SENDER | LOCALE / TRASMITTENTE

REMOTE / RECEIVER
REMOTO / RECEPTOR | À DISTANCE / RÉCEPTEUR
EXTERN / EMPFÄNGER | DISTANZA / RICEVITORE

B127A-1A1-FDFH ❶ ❷ ❸

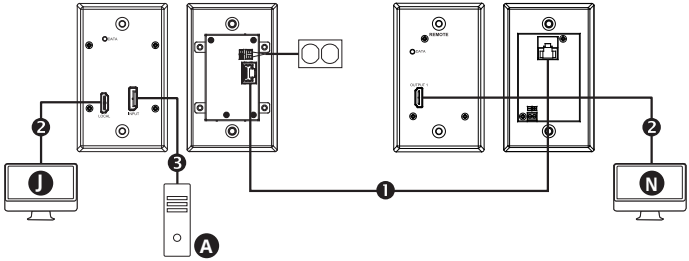

LOCAL / TRANSMITTER
LOCAL / TRANSMISOR | LOCAL / ÉMETTEUR
LOKAL / SENDER | LOCALE / TRASMITTENTE

REMOTE / RECEIVER
REMOTO / RECEPTOR | À DISTANCE / RÉCEPTEUR
EXTERN / EMPFÄNGER | DISTANZA / RICEVITORE

Installation
Instalación / Installation / Installation / Installazione

B127A-1A1-BHFH ❶ ❷

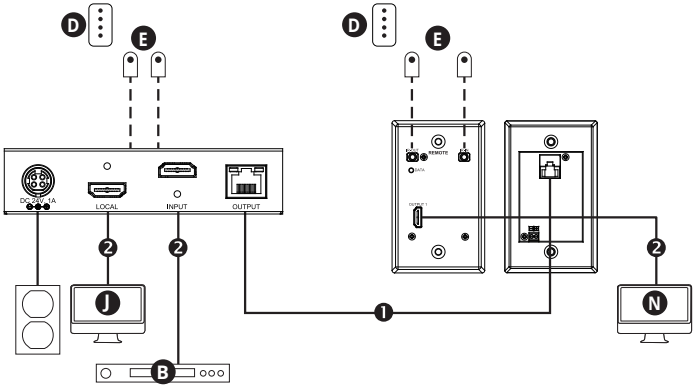

LOCAL / TRANSMITTER
LOCAL / TRANSMISOR | LOCAL / ÉMETTEUR
LOKAL / SENDER | LOCALE / TRASMITTENTE

REMOTE / RECEIVER
REMOTO / RECEPTOR | À DISTANCE / RÉCEPTEUR
EXTERN / EMPFÄNGER | DISTANZA / RICEVITORE

Installation
Instalación / Installation / Installation / Installazione

B127A-1A1-BDFH ❶ ❷ ❸

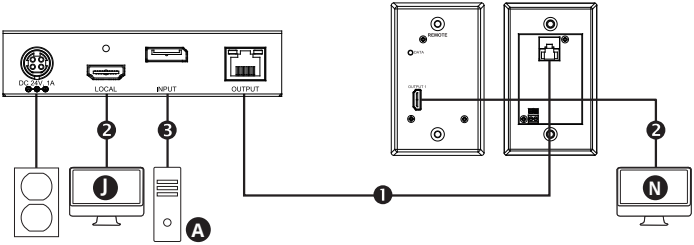

LOCAL / TRANSMITTER
LOCAL / TRANSMISOR | LOCAL / ÉMETTEUR
LOKAL / SENDER | LOCALE / TRASMITTENTE

REMOTE / RECEIVER
REMOTO / RECEPTOR | À DISTANCE / RÉCEPTEUR
EXTERN / EMPFÄNGER | DISTANZA / RICEVITORE

B127A-1A1-BCBH ❶ ❷ ❹ ❻ ❼

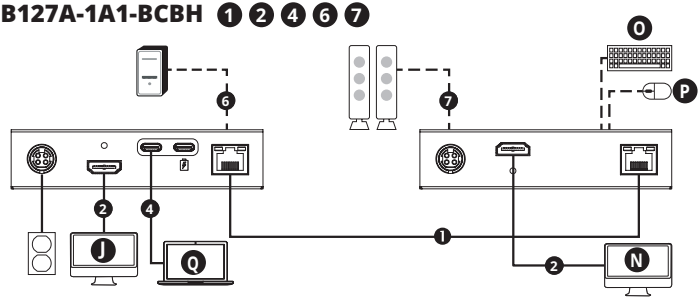

LOCAL / TRANSMITTER
LOCAL / TRANSMISOR | LOCAL / ÉMETTEUR
LOKAL / SENDER | LOCALE / TRASMITTENTE

REMOTE / RECEIVER
REMOTO / RECEPTOR | À DISTANCE / RÉCEPTEUR
EXTERN / EMPFÄNGER | DISTANZA / RICEVITORE

Package Contents

Contenido del Empaque / Contenu du carton d'emballage / Paketinhalt / Contenuto della confezione

English	External Power Supply	HDMI Cable	International Plug Adapter	IR-Out Cable	IR-In Cable	Matrix Switch	Mounting Hardware	Pigtail Receiver
Español	Fuente de Energía Externa	Cable HDMI	Adaptador de Clavijas Internacionales	Cable IR-Out	Cable IR-In	Switch de Matriz	Accesorios de Instalación	Receptor Flexible
Français	Alimentation électrique externe	Câble HDMI	Adaptateur de fiche international	Câble de sortie IR	Câble d'entrée IR	Commutateur matriciel	Matériel de montage	Récepteur pigtail
Deutsch	Externe Leistungsversorgung	HDMI-Kabel	Internationaler Stecker-Adapter	IR-Ausgangskabel	IR-In Cable	Matrix-Schalter	Montageteile	Pigtail Receiver
Italiano	Alimentazione esterna	Cavo HDMI	Adattatore internazionale per plug-in	Cavo di uscita IR	Cavo di ingresso IR	Interruttore a matrice	Hardware di montaggio	Ricevitore a spirale
B127A-002-BH	1						1	
B127A-002-BHPH2	1		4				1	2
B127A-004-BH	1	1					1	
B127A-004-BHPH3	1	1					1	3
B127A-008-BH	1						1	
B127A-010-H								
B127A-110-BD	1		4				1	
B127A-110-BH	1						1	
B127A-111-BDTD	1						1	
B127A-111-BDTDA	1						1	
B127A-111-BDTH	1						1	
B127A-111-BHTH	1			1	1		1	
B127A-1A0-BH							1	
B127A-1A0-FH							1	
B127A-1A1-BCBH	1						1	
B127A-1A1-BDBD	1						1	
B127A-1A1-BDBDA	1						1	
B127A-1A1-BDBH	1						1	
B127A-1A1-BDFH	1		4					
B127A-1A1-BHBH	1			1	1		1	
B127A-1A1-BHFH	1		4	1	1			
B127A-1A1-BHPH	1						1	
B127A-1A1-FDFH	1		4					
B127A-1A1-FHFH	1							
B127A-1P0-PH								1
B127A-2A0-BH							1	
B127A-2A0-FH							1	
B127A-2A1-BHBH	1		4				1	
B127A-2A1-FHFH	1							
B127A-4X1-BH	1		4				1	
B127A-4X2-BH2PH	1		4		1	1	1	2
B127A-4X4-BH4PH	1		4		1	1	1	4

Package Contents

Contenido del Empaque / Contenu du carton d'emballage / Paketinhalt / Contenuto della confezione

Receiver	Remote	Repeater	Splitter	Transceiver	Transmitter	Wall Plate Receiver	Wall Plate Switch	Wall Plate Transmitter
Receptor	Remoto	Repetidor	Divisor	Transceptor	Transmisor	Receptor para Placa de Pared	Switch para Placa de Pared	Transmisor para Placa de Pared
Destinataire	Télécommande	Répéteur	Répartiteur	Émetteur-récepteur	Émetteur	Récepteur de plaque murale	Interrupteur de plaque murale	Émetteur de plaque murale
Empfänger	Fernbedienung	Repeater	Splitter	Sendeempfänger	Sender	Wall Plate Receiver	Wandplatten-Empfänger	Wall Plate Transmitter
Destinatario	Remoto	Ripetitore	Divisore	Ricetrasmettitore	Trasmittente	Ricevitore con piastra a parete	Interruttore a parete	Trasmettitore a parete
			1					
					1			
			1					
			1					
			1					
		1						
				1				
				1				
1					1			
				1	1			
1					1			
				1	1			
1								
1								
1					1			
1					1			
1					1			
1					1			
					1	1		
1					1			
					1	1		
1					1			
						1		1
						1		1
1								
						1		
1					1			
						1		1
1							1	
	1							
	1							

Eaton
1000 Eaton Boulevard
Cleveland, OH 44122
United States
Eaton.com

© 2024 Eaton
All Rights Reserved
Publication No. 24-08-098 /
93-4855_RevC
August 2024

Eaton is a registered trademark.

All trademarks are property of their respective owners.