Owner's Manual

Low-Profile Wall-Mount SmartRack® Enclosures

Models: SRWF12U38, SRWF16U38

Table of Contents

1. **Important Safety Instructions** 2
2. **Overview** 2
3. **Feature Identification** 2
4. **Preparation** 3
   - 4.1. Unpacking 3
   - 4.2. Disassembly 3
5. **Installation** 4
   - 5.1. Mounting the Backplate 4
   - 5.2. Unit and Equipment Installation 5
6. **Enclosure Configuration** 7
   - 6.1. Cable Access and Management 7
   - 6.2. Ground Connection 7
7. **Specifications** 7
8. **Storage and Service** 7
9. **Warranty and Product Registration** 8

Español 9

Français 17

Русский 25

PROTECT YOUR INVESTMENT!

Register your product for quicker service and ultimate peace of mind.

You could also win an ISOBAR6ULTRA surge protector—a $100 value!

www.tripplite.com/warranty

TRIPP·LITE

OVER 90 YEARS Manufacturing Excellence.

1111 W. 35th Street, Chicago, IL 60609 USA • www.tripplite.com/support

Copyright © 2016 Tripp Lite. All rights reserved.

1. Important Safety Instructions

SAVE THESE INSTRUCTIONS

This Manual contains instructions and warnings that must be followed during the installation and operation of the product described in this manual. Failure to comply may invalidate the warranty and cause property damage or personal injury.

- Keep the enclosure in a controlled indoor environment, away from moisture, temperature extremes, flammable liquids and gasses, conductive contaminants, dust and direct sunlight.
- Leave adequate space at the front and rear of the enclosure for proper ventilation. Do not block, cover or insert objects into the external ventilation openings of the enclosure.
- The enclosure is extremely heavy. Use caution when handling the enclosure. Do not attempt to unpack, move or install it unassisted. Use a mechanical device such as a forklift or pallet jack to move the enclosure in the shipping container.
- Do not place any object on the enclosure, especially containers of liquid, and do not attempt to stack the enclosures.
- Inspect the shipping container and the enclosure for shipping damage. Do not use the enclosure if it is damaged.
- Leave the enclosure in the shipping container until it has been moved as close to the final installation location as possible.
- Install the enclosure in a structurally sound area capable of handling the load, or on a level floor that is able to bear the weight of the enclosure, all equipment that will be installed in the enclosure and any other enclosures and/or equipment that will be installed nearby.
- Use caution when cutting packing materials. The enclosure could be scratched, causing damage not covered by the warranty.
- Save all packing materials for later use. Repacking and shipping the enclosure without the original packing materials may cause product damage that will void the warranty.
- Use of this equipment in life support applications where failure of this equipment can reasonably be expected to cause the failure of the life support equipment or to significantly affect its safety or effectiveness is not recommended. Do not use this equipment in the presence of a flammable anesthetic mixture with air, oxygen or nitrous oxide.

2. Overview

Low-Profile Wall-Mount SmartRack Enclosures provide convenient and secure vertical mounting for standard 19-inch rackmount equipment, regardless of vendor, and ship fully assembled for quick and easy deployment in areas previously considered impossible for placement. Using a modular design that easily assembles and disassembles, the enclosures support 8U (SRWF12U38) or 12U (SRWF16U38) of vertically mounted equipment up to 38 inches deep and 4U of patch panels. Both units support up to 400 lb. maximum weight.

3 Feature Identification

A **Front Panel**
B **Top Cover with Lock**
C **Side Panels**
D **Vent Tray**
E **2U Backplate**
F **Cable Access Plates**
G **Ground Wire**

Model SRWF12U38 shown. Product dimensions will vary by model.

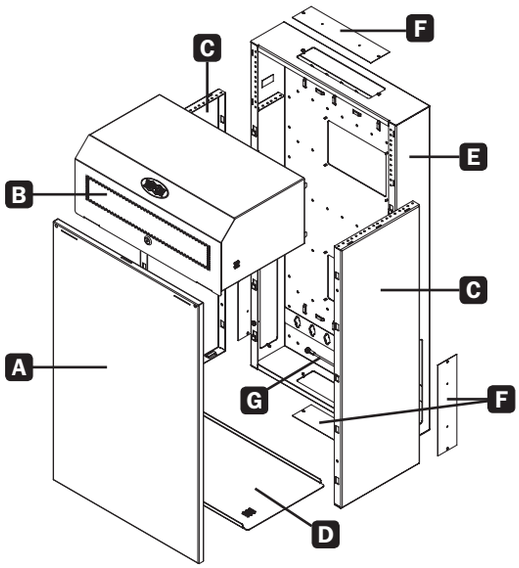

4 Preparation

Caution! Read All Instructions and Warnings Before Installation!
Warning: Rack enclosures can be extremely heavy. Do not attempt to unpack, move or install the enclosure without assistance. Use extreme caution when handling the enclosure. Be sure to follow all handling and installation instructions. Do not attempt to install equipment without first stabilizing the enclosure.

4.1. Unpacking

Use at least two people to unpack the enclosure.

1. Move shipping box to a firm, level surface.
2. Open box and remove the corner protectors. Save all packing materials for later use unless certain they will not be required. Packing materials are recyclable.
3. With one person on each side, carefully lift the enclosure out of the box and place on a firm, level surface.
4. Examine the enclosure for any damage or loose parts. Confirm all parts are present. If anything is missing or damaged, contact Tripp Lite for assistance. Do not attempt to use the enclosure if it has been damaged.

4.2. Disassembly

1. Remove Unit from Shipping Pallet and Packaging

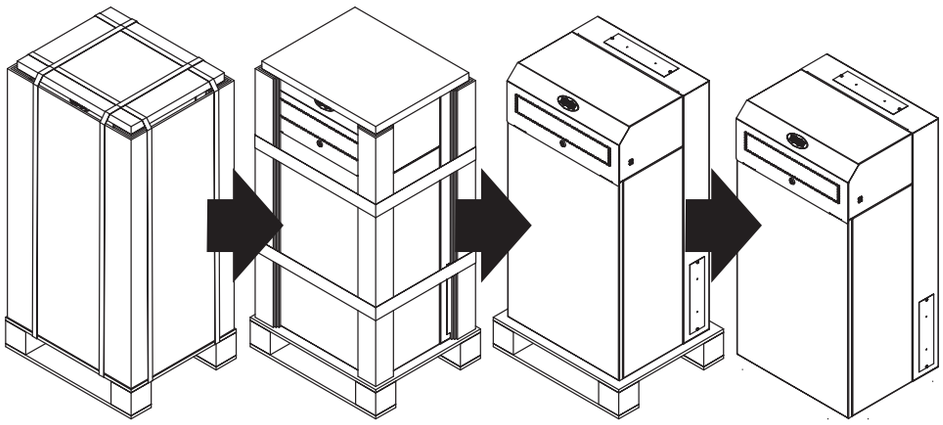

2. Unlock and remove Cover

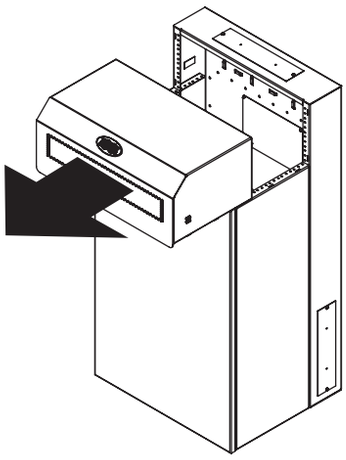

3. Remove (2) #6-32 Locking Screws, then lift and remove Front Panel

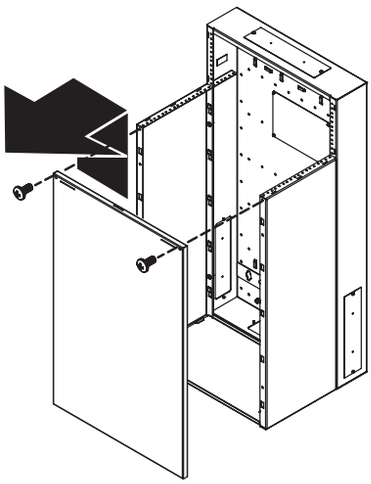

4. Remove Vent Tray

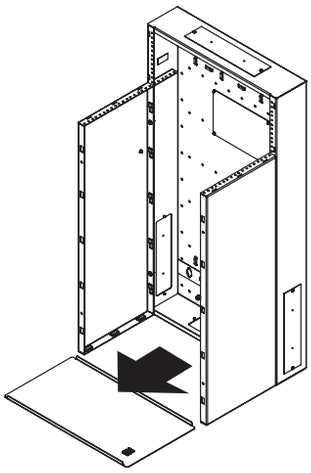

5. Remove (4) Screws, lift and remove Side Panels

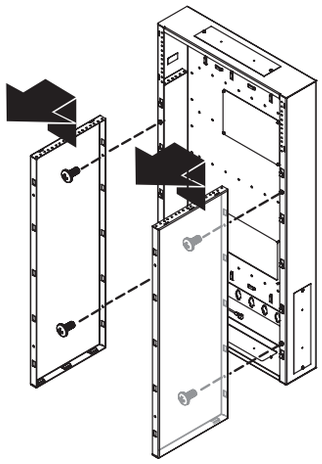

16-04-227-9335C5.indb 3 9/2/2016 10:18:59 AM

5. Installation

The enclosure installation area must be able to withstand the weight of the enclosure and all mounted equipment. Refer to the Specifications section for enclosure model weight and capacity.

5.1. Mounting the Backplate

Mounting the Backplate to a Wall

Note: *If the installation requires running cables through a wall, first remove one or both of the cable access panels prior to mounting the Backplate.*

For Stud Mount

Locate solid studs, 16” on center, before marking top two locations for pilot holes. Drill #22 (0.157” or 4 mm) pilot holes, then drive two (2) M10, 5/16” or 3/8 x 2.0” long (minimum) bolts (not included) into the Backplate slots, spaced nominally at 16” at the top. Tighten the first two bolts **A**, and then drill holes for the remaining two (2) M10, 5/16” or 3/8” bolts into the bottom corners of the backplate **B**. Use a minimum of four (4) locations for full payload rating of 400 lb.

For Other Surfaces

When installing to other surfaces, drive toggle bolts into a 3/4” plywood-backed wall or fender washers and concrete tapping screws (3/16” x 2-1/4” minimum) into cinder block.

WARNING

- **When installing wall mounts onto a concrete masonry unit (also known as a CMU or “cinder block”), verify that the actual concrete thickness is at least 35 mm (1 3/8”) in order to hold the concrete anchors. DO NOT DRILL INTO MORTAR JOINTS! Be sure to mount Backplate onto solid sections of the blocks. The solid sections can generally be found 25 mm (1”) toward the middle of the block from either end. An electric drill on a slow setting is suggested to drill the hole rather than a hammer drill, so as to avoid breaking out the back of the hole when entering a hollow section.**
- **Installers must verify that the supporting surface will safely support the combined load of the equipment and all attached hardware and components.**

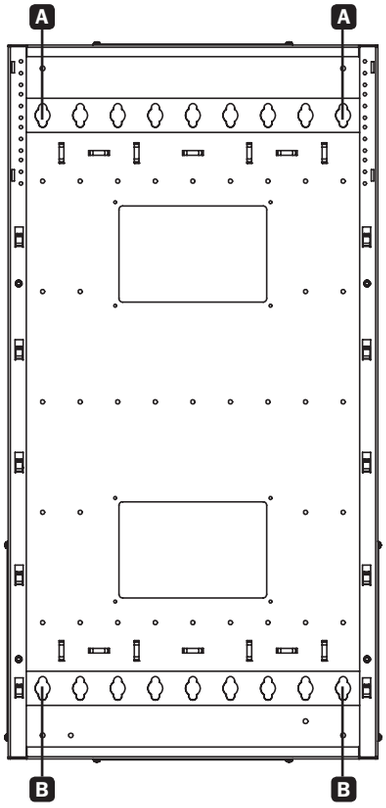

2-Post Rack-Mount Installation

The SRWF12U38 and SRWF16U38 are also designed for 2-post rack mounting. To attach, drive #12-24 screws (not included) through the Backplate into the corresponding 2-post mounting holes. Use a minimum of 10 locations for full payload rating of 400 lb.

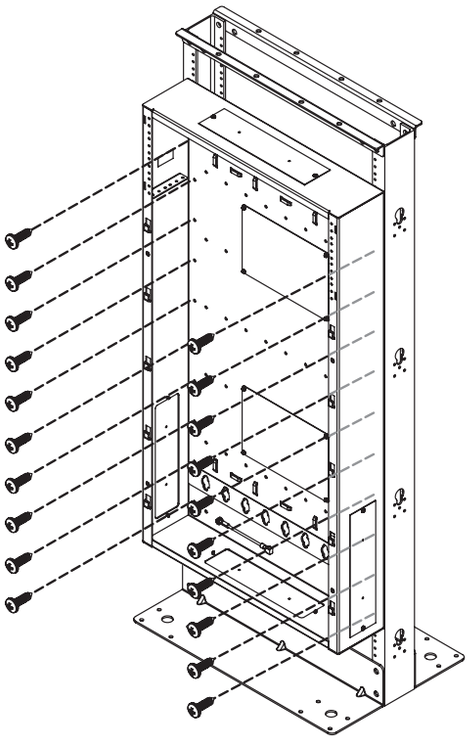

16-04-227-9335C5.indb 4 9/2/2016 10:19:00 AM

5. Installation

5.2. Unit and Equipment Installation

1 Side Panel Installation

After ensuring the Backplate is securely fastened to the wall or 2-post rack, install the Side Panels by inserting the Side Panel hooks into the rectangular cutouts in the Backplate. Apply downward pressure to properly seat the panels **A**.

Notes: *The smooth surface of the Side Panels should face away from one another.*

All Side Panel hooks must be engaged for proper assembly.

After the Side Panels are seated, the top surface will be flush with the internal 2U flanges in the Backplate. The bottom of the Side Panels will be flush with the Backplate bottom. Two holes for each Side Panel will align. Use four (4) supplied #12-24 screws for the two holes located in each Side Panel **B**. Ensure all screws are firmly secured to the Backplate.

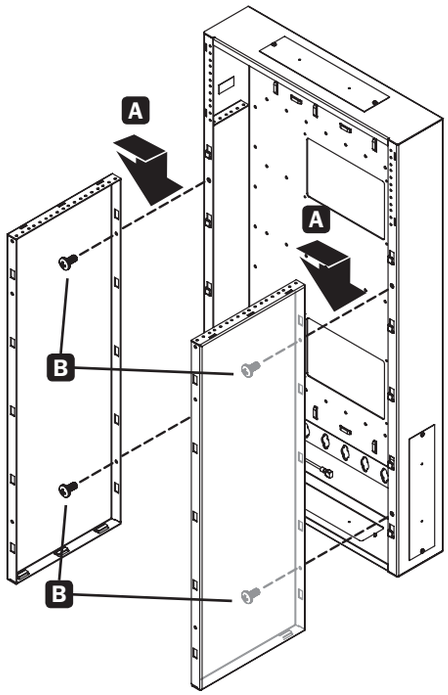

2 Vent Tray Installation

Slide the Vent Tray into the side panels' bottom slots. The right-angle flanges of the Vent Tray should face upward toward the cabinet's interior.

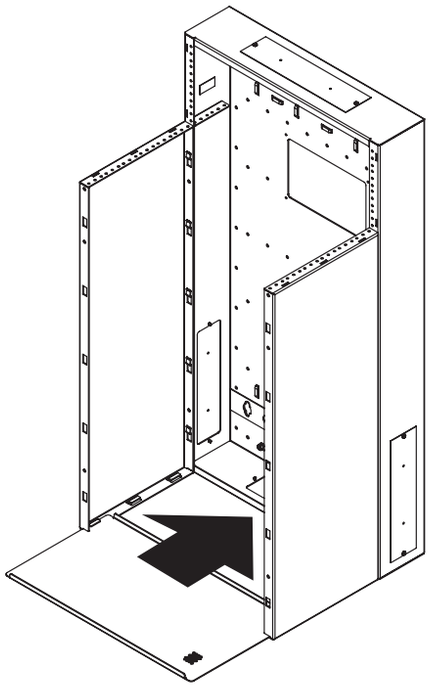

16-04-227-9335C5.indb 5 9/2/2016 10:19:03 AM

5. Installation

3 Front Panel Installation

Insert the Front Panel hooks into the rectangular cutouts in the Side Panels. All hooks must be engaged for proper assembly. Apply downward pressure to properly seat the panel. Secure the Front Panel using (2) #6-32 Locking Screws.

Before installing the first piece of equipment, make sure to temporarily install the Front Panel. This allows uniform spacing of the Side Panels, squares and aligns the cabinet, and ensures proper seating of the locking cover. After the first piece of equipment is securely installed, the Front Panel and Vent Tray can once again be removed to install any remaining equipment.

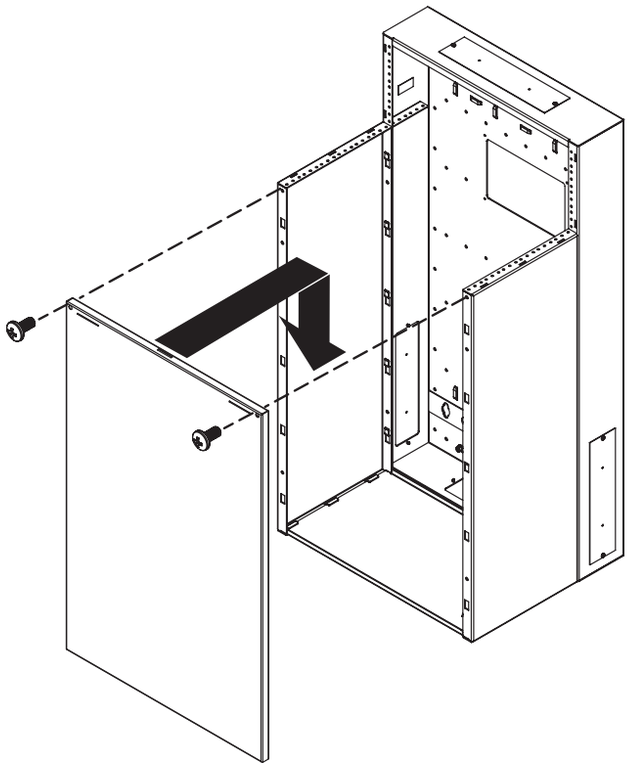

4 Equipment Installation

With user-supplied standard rack hardware (#12-24 screws), vertically mount up to 8U (SRWF12U38) or 12U (SRWF16U38) of network equipment **A**, and up to 4U of patch panels horizontally **B**.

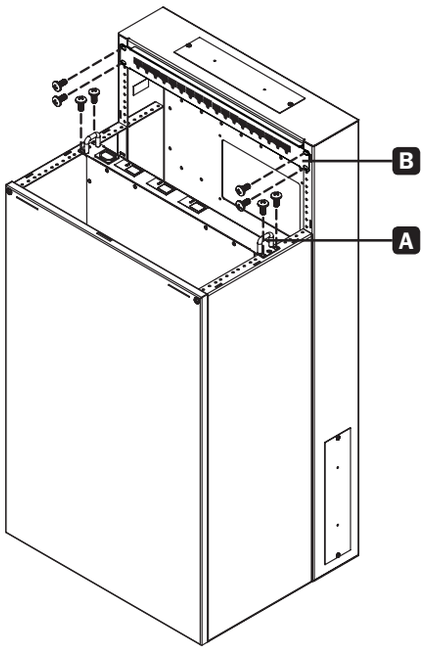

5 Cover Installation

Place cover onto the Side Panels and slide toward the Backplate. When properly seated, the cover should be flush against the Backplate and level with the top of the Backplate. The cover may then be locked with either of the two (2) keys provided.

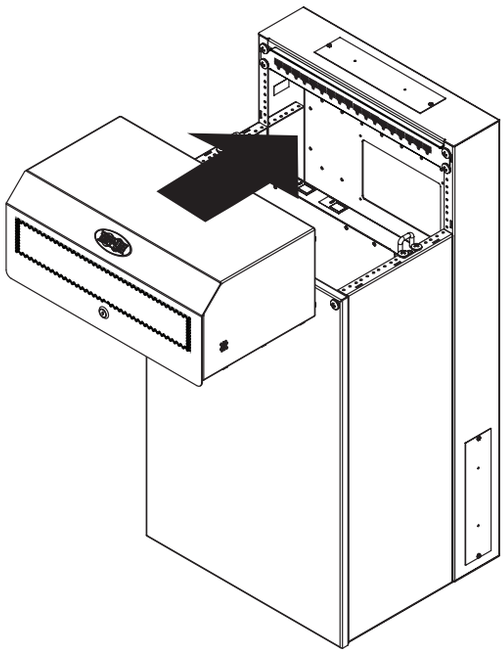

16-04-227-9335C5.indb 6 9/2/2016 10:19:06 AM

6. Enclosure Configuration

6.1. Cable Access and Management

The top, bottom and sides of the cabinet contain rectangular openings (four total) for cable access and management. These can be opened or closed by unscrewing or screwing the removable cable access panel.

For improved cooling efficiency and a cleaner installation appearnce, all cable access holes are compatible with Tripp Lite's SRBRUSHWM Brush Strip Plate accessory. The brush strip plate securely fits into the cable routing panel to block unwanted airflow. For more information, visit www.tripplite.com.

6.2. Ground Connection

All parts of the enclosure are grounded to the frame. Use the enclosure's front or rear threaded grounding point and an M6 screw to connect the frame directly to your facility's earth ground connection with an 8 AWG (3.264 mm) wire. **Warning: Attach each enclosure to earth ground separately. Do not use the enclosure without an earth ground connection.**

7. Specifications

Model	SRWF12U38	SRWF16U38
Total Rack Units	12U	16U
Patch Panel Rack Units	4U	4U
Equipment Rack Units	8U	12U
Backplate Depth	4.65 in. / 118 mm	4.65 in. / 118 mm
Unit Dimensions (H x W x D)	38 x 19.7 x 16 in. / 965 x 500 x 408 mm	38 x 19.7 x 23.1 in. / 965 x 500 x 587 mm
Unit Weight	66 lb. / 30 kg	81.5 lb. / 37 kg

8. Storage and Service

Storage

The enclosure should be stored in a controlled indoor environment, away from moisture, temperature extremes, flammable liquids and gasses, conductive contaminants, dust and direct sunlight. Store the enclosure in its original shipping container if possible.

Service

Your Tripp Lite product is covered by the warranty described in this manual. A variety of Extended Warranty and On-Site Service Programs are also available from Tripp Lite. For more information on service, visit www.tripplite.com/support. Before returning your product for service, follow these steps:

1. Review the installation and operation procedures in this manual to insure that the service problem does not originate from a misreading of the instructions.
2. If the problem continues, do not contact or return the product to the dealer. Instead, visit www.tripplite.com/support.
3. If the problem requires service, visit www.tripplite.com/support and click the Product Returns link. From here you can request a Returned Material Authorization (RMA) number, which is required for service. This simple on-line form will ask for your unit's model and serial numbers, along with other general purchaser information. The RMA number, along with shipping instructions will be emailed to you. Any damages (direct, indirect, special or consequential) to the product incurred during shipment to Tripp Lite or an authorized Tripp Lite service center is not covered under warranty. Products shipped to Tripp Lite or an authorized Tripp Lite service center must have transportation charges prepaid. Mark the RMA number on the outside of the package. If the product is within its warranty period, enclose a copy of your sales receipt. Return the product for service using an insured carrier to the address given to you when you request the RMA.

16-04-227-9335C5.indb 7 9/2/2016 10:19:06 AM

9. Warranty and Product Registration

5-Year Limited Warranty

Seller warrants this product, if used in accordance with all applicable instructions, to be free from original defects in material and workmanship for a period of 5 years from the date of initial purchase. If the product should prove defective in material or workmanship within that period, Seller will repair or replace the product, at its sole discretion.

THIS WARRANTY DOES NOT APPLY TO NORMAL WEAR OR TO DAMAGE RESULTING FROM ACCIDENT, MISUSE, ABUSE OR NEGLECT. SELLER MAKES NO EXPRESS WARRANTIES OTHER THAN THE WARRANTY EXPRESSLY SET FORTH HEREIN. EXCEPT TO THE EXTENT PROHIBITED BY APPLICABLE LAW, ALL IMPLIED WARRANTIES, INCLUDING ALL WARRANTIES OF MERCHANTABILITY OR FITNESS, ARE LIMITED IN DURATION TO THE WARRANTY PERIOD SET FORTH ABOVE; AND THIS WARRANTY EXPRESSLY EXCLUDES ALL INCIDENTAL AND CONSEQUENTIAL DAMAGES. (Some states do not allow limitations on how long an implied warranty lasts, and some states do not allow the exclusion or limitation of incidental or consequential damages, so the above limitations or exclusions may not apply to you. This warranty gives you specific legal rights, and you may have other rights which vary from jurisdiction to jurisdiction).

WARNING: The individual user should take care to determine prior to use whether this device is suitable, adequate or safe for the use intended. Since individual applications are subject to great variation, the manufacturer makes no representation or warranty as to the suitability or fitness of these devices for any specific application.

Product Registration

Visit www.tripplite.com/warranty today to register your new Tripp Lite product.You'll be automatically entered into a drawing for a chance to win a FREE Tripp Lite product!*

* No purchase necessary. Void where prohibited. Some restrictions apply. See website for details.

Regulatory Compliance Identification Numbers

For the purpose of regulatory compliance certifications and identification, your Tripp Lite product has been assigned a unique series number. The series number can be found on the product nameplate label, along with all required approval markings and information. When requesting compliance information for this product, always refer to the series number. The series number should not be confused with the marketing name or model number of the product.

Tripp Lite has a policy of continuous improvement. Specifications are subject to change without notice.

TRIPP·LITE

OVER 90 YEARS

Manufacturing Excellence.

1111 W. 35th Street, Chicago, IL 60609 USA • www.tripplite.com/support

16-04-227-9335C5.indb 8 9/2/2016 10:19:06 AM

Manual del Propietario

Gabinetes SmartRack® de bajo perfil para instalar en la pared

Modelos: SRWF12U38, SRWF16U38

Índice

1. Instrucciones de Seguridad Importantes	**10**
2. Descripción General	**10**
3. Identificación de Características	**10**
4. Preparación	**11**
4.1. Desempacado	11
4.2. Desarmado	11
5. Instalación	**12**
5.1. Instalación de la Placa de Respaldo	12
5.2. Instalación de la Unidad y el Equipo	13
6. Configuración del Gabinete	**15**
6.1. Acceso y Manejo de Cables	15
6.2. Conexión a Tierra	15
7. Especificaciones	**15**
8. Almacenamiento y Servicio	**15**
9. Garantía	**16**
English	**1**
Français	**17**
Русский	**25**

1111 W. 35th Street, Chicago, IL 60609 EE. UU. • www.tripplite.com/support

Copyright © 2016 Tripp Lite. Todos los derechos reservados.

1. Instrucciones de Seguridad Importantes

GUARDE ESTAS INSTRUCCIONES

Este manual contiene instrucciones y advertencias que deben observarse durante la instalación y la operación del producto aquí descrito. El no hacerlo puede invalidar la garantía y causar daños a la propiedad o lesiones personales.

- Mantenga el gabinete en un entorno interior controlado lejos de humedad excesiva, temperaturas extremas, líquidos y gases inflamables, contaminantes conductores, polvo o luz solar directa.
- Deje un espacio adecuado en la parte delantera y trasera del gabinete para una ventilación adecuada. No bloquee, cubra ni coloque objetos en las aberturas externas de ventilación del gabinete.
- El gabinete es extremadamente pesado. Tenga cuidado al manejar el gabinete. No intente desempacarlo, moverlo o instalarlo sin ayuda. Utilizar un dispositivo mecánico como un montacargas o gato para tarimas para mover el gabinete en el contenedor de embarque.
- No coloque objeto alguno sobre el gabinete, especialmente recipientes de líquido y no intente apilar los gabinetes.
- Inspeccione el contenedor de embarque y el gabinete para detectar daños en el embarque. No use el gabinete si está dañado.
- Deje el gabinete en el contenedor de embarque hasta que haya sido movido tan cerca de la ubicación de instalación final como sea posible.
- Instale el gabinete en un área estructuralmente firme o sobre un piso nivelado, capaces de soportar la carga del peso del gabinete, de todo el equipo que se instale en el gabinete y otros gabinetes y del equipo que se instalen cerca.
- Tenga cuidado cuando corte el material de empaque. El gabinete podría haber sido rasguñado o rayado, causando daños no cubiertos por la garantía.
- Guarde todo el material de empaque para uso posterior. Volver a empacar y enviar el gabinete sin el material de empaque original puede ocasionar daños al producto que anularían la garantía.
- No se recomienda el uso de este equipo en aplicaciones de soporte de vida en donde la falla de este equipo pueda razonablemente causar la falla del equipo de soporte de vida o afectar significativamente su seguridad o efectividad. No use este equipo en presencia de una mezcla inflamable de anestésicos con aire, oxígeno u óxido nitroso.

2. Descripción General

Los gabinetes SmartRack de bajo perfil para instalar en la pared proporcionan instalación vertical conveniente y segura a los equipos para instalación en rack estándar de 19", sin importar el proveedor, y se envían completamente ensamblados para una instalación rápida y fácil en áreas previamente consideradas imposibles para la colocación. Usando un diseño modular que se ensambla y desensambla fácilmente, el gabinete soporta 8U (SRWF12U38) o 12U (SRWF16U38) de equipo instalado verticalmente de hasta 38" de profundidad y 4U de paneles de acoplamiento. Ambas unidades soportan hasta 181 kg [400 lb] de peso máximo.

3. Identificación de Características

A **Panel Frontal**

B **Cubierta Superior con Cerradura**

C **Paneles Laterales**

D **Charola Ventilada**

E **Paca de Respaldo de 2U**

F **Placas para Acceso del Cable**

G **Conductor de Tierra**

Modelo SRWF12U38 mostrado. Las dimensiones del producto variarán por modelo.

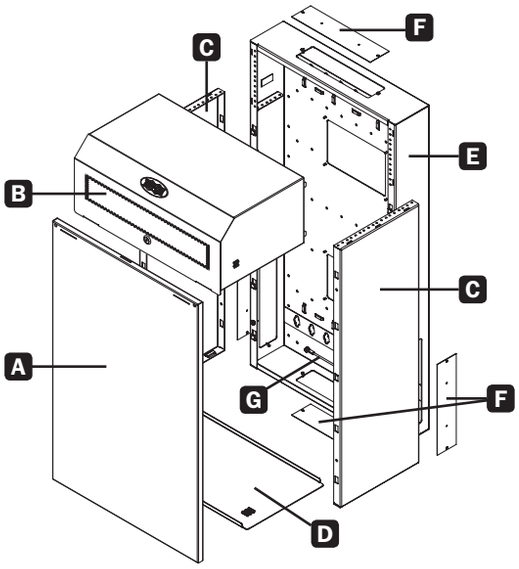

4 Preparación

¡Precaución! ¡Lea todas las instrucciones y las advertencias antes de realizar la instalación!
Advertencia: Los gabinetes pueden ser sumamente pesados. No intente desempacar, mover o instalar el gabinete sin asistencia. Tenga cuidado extremo al manejar el gabinete. Asegúrese de seguir todas las instrucciones de manejo e instalación. No intente instalar los equipos sin estabilizar primero el gabinete.

4.1. Desempacado

Use al menos dos personas para desempacar el gabinete.

1. Mueva la caja de embarque a una superficie firme y nivelada.
2. Abra la caja y retire los esquineros. Guarde todos los materiales de empaque para uso posterior a menos que esté seguro de que no los necesitará. Los materiales de empaque son reciclables.
3. Con una persona en cada lado, levante cuidadosamente el gabinete fuera de la caja y colóquelo sobre una superficie firme y nivelada.
4. Examine el gabinete para detectar cualquier daño o parte floja. Confirme que todas las partes estén presentes. Si algo está faltante o dañado, póngase en contacto con Tripp Lite para solicitar ayuda. No intente usar el gabinete si ha sido dañado.

4.2. Desensamble

1. Retire la Unidad de la Tarima de Embarque y el Empaque.

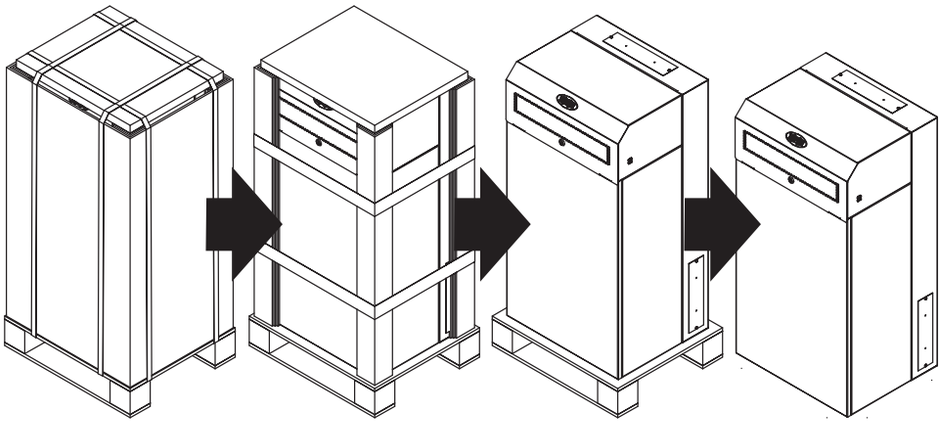

2. Desasegure y Retire la Cubierta

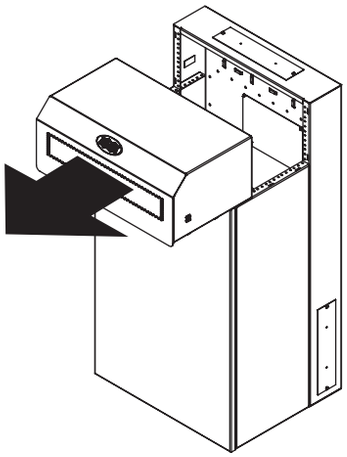

3. Retire los (2) Prisioneros #6-32, entonces levante y remueva el panel frontal

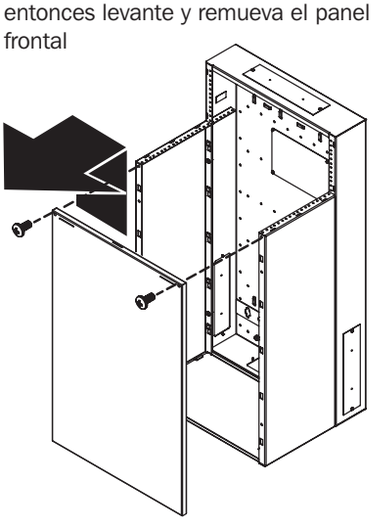

4. Retire la Charola de Ventilación

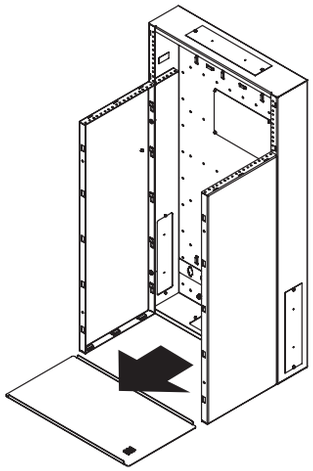

5. Retire los (4) Tornillos, Levante y Retire los Paneles Laterales

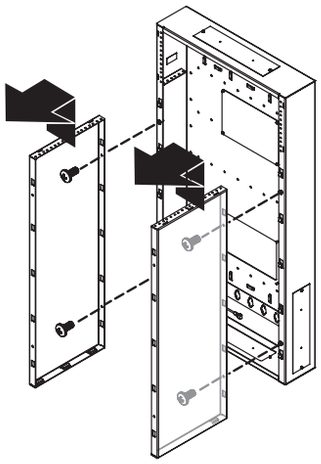

16-04-227-9335C5.indb 11 9/2/2016 10:19:08 AM

5. Instalación

El área de instalación del gabinete debe poder soportar el peso del gabinete con todo el equipo instalado. Refiérase a la sección de Especificaciones para consultar peso y capacidad del modelo del gabinete.

5.1. Instalación de la Placa de Respaldo

Instalación de la Placa de Respaldo en una Pared

Nota: *Si la instalación requiere conducir cables a través de la pared, retire primero uno o ambos paneles de acceso de cable antes de instalar la Placa de Respaldo.*

Para Instalación con Tornillos
Ubique los travesaños sólidos, centrados a 41 cm [16 pulg.], antes de marcar dos ubicaciones superiores para los orificios piloto. Perfore orificios piloto #22 (4 mm o 0.157 pulg.), entonces coloque dos (2) tornillos M10, 5/16 pulg. o 3/8 x 2.0 pulg. [51 mm] de longitud (mínimo) (no incluidos) en las ranuras de la Placa de Respaldo, espaciados nominalmente a 41 cm [16 pulg.] en la parte superior. Apriete los primeros dos tornillos **A**, entonces perfore orificios para los otros dos (2) tornillos M10, 5/16 o 3/8 pulg. en las esquinas inferiores de la placa de respaldo **B**. Use un mínimo de cuatro (4) ubicaciones para una especificación de carga de 181 kg [400 lb].

Para Otras Superficies
Durante la instalación a otras superficies, utilice orificios de 1.3 cm [0.5 pulg.] para los tornillos de anclaje en una pared con respaldo de madera triplay de 1.9 cm [0.75 pulg.] o las arandelas y tornillos para concreto (mínimo 0.48 x 5.7 cm) en bloques de concreto.

ADVERTENCIA

- **Al instalar soportes de pared en una unidad de mampostería de concreto (conocida también como de bloques de concreto), verifique que el espesor real del concreto sea de al menos 35 mm [1 3/8”] a fin de sujetar los taquetes para concreto. ¡NO TALADRE EN LAS UNIONES DE ARGAMASA! Cerciórese de instalar la Placa de Respaldo en las secciones sólidas de los bloques. Las secciones sólidas pueden encontrarse generalmente a 254 mm [1”] hacia el centro del bloque en cada extremo. Se sugiere utilizar un taladro eléctrico a baja velocidad para barrenar el orificio en vez de un rotomartillo para evitar rotura de la parte posterior del orificio al entrar en una sección hueca.**
- **Los instaladores deben verificar que la superficie de apoyo soporte con seguridad la carga combinada de todo el hardware y componentes instalados.**

Instalación en Rack de 2 Postes

El SRWF12U38 y SRWF16U38 están también diseñados para instalación en rack de 2 postes. Para instalar, coloque tornillos #12-24 de rosca gruesa (suministrados) a través de la Placa de Respaldo en los orificios de instalación correspondientes para 2 postes. Use un mínimo de 10 ubicaciones para una especificación de carga de 181 kg [400 lb].

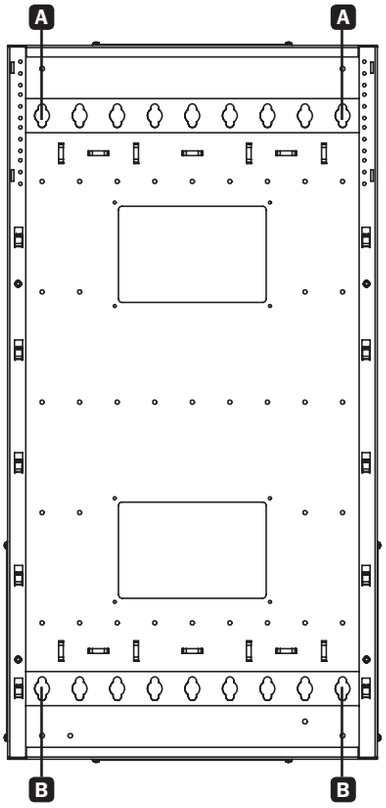

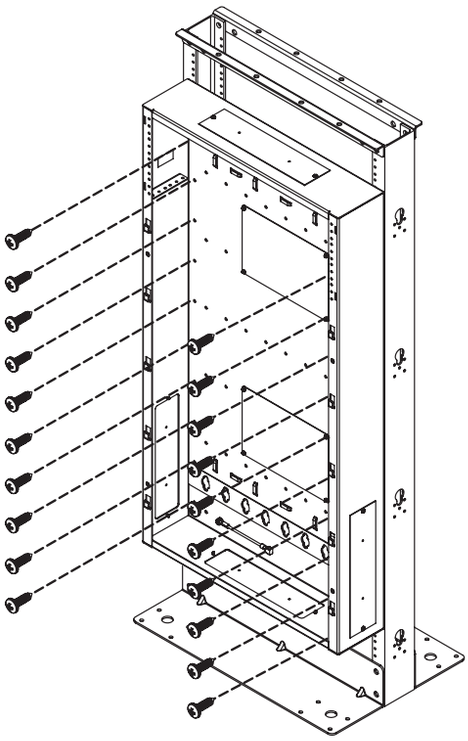

16-04-227-9335C5.indb 12 9/2/2016 10:19:09 AM

5. Instalación

5.2. Instalación de Unidad y Equipo

1 Instalación de Panel Lateral

Después de asegurar que la placa de respaldo está firmemente atornillada a la pared o rack de 2 postes, instale los Paneles Laterales insertando los ganchos del Panel Lateral en los recortes cuadrados en la Placa de Respaldo. Aplique presión hacia abajo para asentar apropiadamente los paneles **A**.

Notas: *La superficie lisa de los Paneles Laterales debe ver hacia afuera entre ellos.*

Todos los ganchos de los Paneles Laterales deben estar acoplados para lograr un ensamble adecuado.

Después de que los Paneles Laterales estén asentados, la superficie superior estará al ras de las pestañas internas de 2U en la Placa de Respaldo. La parte inferior de los Paneles Laterales estará a ras con la parte inferior de la Placa de Respaldo. Se alinearán dos orificios para cada Panel Lateral. Use cuatro (4) tornillos #12-24 suministrados para los dos orificios ubicados en cada panel lateral **B**. Asegúrese de que todos los tornillos estén firmemente sujetos al Panel de Respaldo.

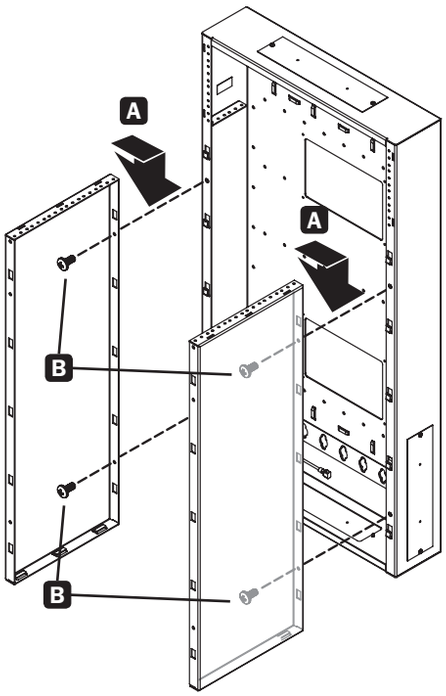

2 Instalación de Charola de Ventilación

Deslice la Charola de Ventilación en las ranuras inferiores de los paneles laterales. Las bridas en ángulo recto de la charola de ventilación deben ver hacia arriba hacia el interior del gabinete.

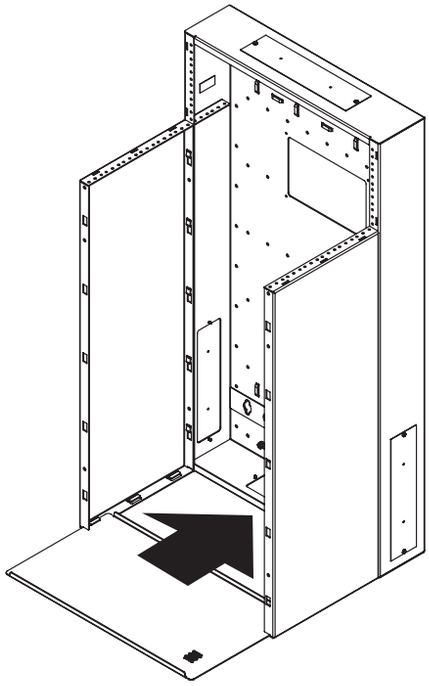

16-04-227-9335C5.indb 13 9/2/2016 10:19:09 AM

5. Instalación

3 Instalación de Panel Frontal

Inserte los ganchos del Panel Frontal en los recortes rectangulares de los Paneles Laterales. Todos los ganchos deben estar acoplados para lograr un ensamble adecuado. Aplique presión hacia abajo para asentar apropiadamente el panel. Asegure el Panel Frontal usando dos (2) Prisioneros #6-32.

Antes de instalar la primera pieza de equipo, asegúrese de instalar temporalmente el panel frontal. Esto permite el espaciamiento uniforme de los Paneles Laterales, cuadra y alinea el gabinete y asegura el correcto asiento de la cubierta con cerradura. Después que la primera pieza de equipo esté firmemente instalada, el panel frontal y la charola de ventilación pueden retirarse nuevamente para instalar el equipo restante.

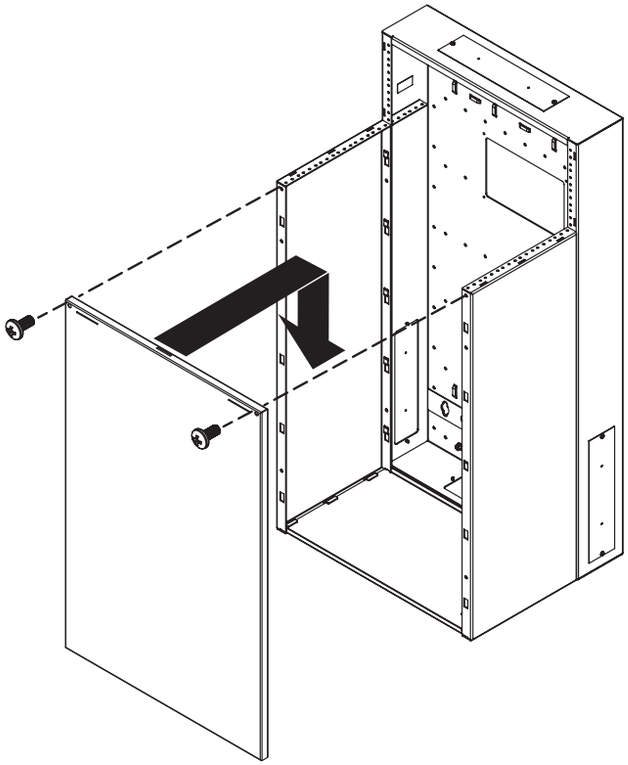

4 Instalación del Equipo

Con accesorios para rack estándar, suministrados por el usuario, instale verticalmente hasta 8U (SRWF12U38) o 12U (SRWF16U38) de equipo de red **A** y hasta 4U de paneles de conexiones horizontalmente **B**.

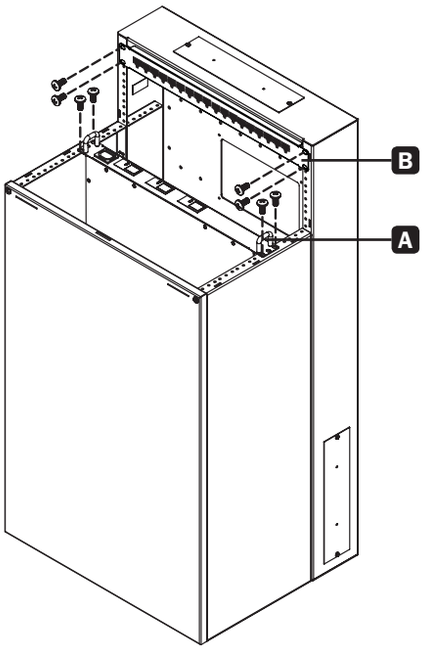

5 Instalación de la Cubierta

Coloque la cubierta sobre los Paneles Laterales y deslícela hacia la Placa de Respaldo. Cuando asiente correctamente, la cubierta debe estar al ras contra la Placa de Respaldo y a nivel con la parte superior de la Placa de Respaldo. La cubierta puede entonces asegurarse con cualquiera de las dos (2) llaves suministradas.

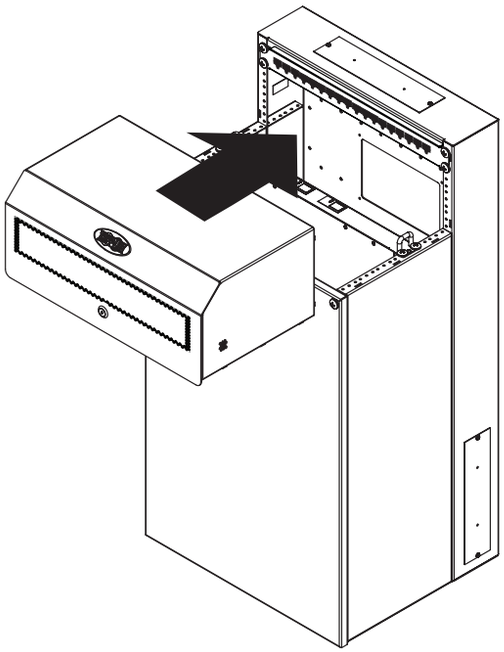

16-04-227-9335C5.indb 14 9/2/2016 10:19:09 AM

6. Configuración del Gabinete

6.1. Acceso y Manejo de Cables

La parte superior, inferior y costados del gabinete tienen aberturas rectangulares (cuatro en total) para la administración y acceso de cables. Estas pueden ser abiertas o cerradas desatornillando o atornillando el panel removible de acceso de cables.

Para mejorar la eficiencia de enfriamiento y un aspecto más limpio de la instalación, todos los orificios de acceso de cable son compatibles con el accesorio de placa de tira de cepillo SRBRUSHWM de Tripp Lite. La placa de tira de cepillo se ajusta en el panel de conducción de cableado para bloquear el flujo de aire indeseable. Para más información, visite www.tripplite.com.

6.2. Conexión a Tierra

Todas las partes del gabinete se conectan a tierra con el marco. Utilice el punto conexión a tierra la parte delantera o posterior del gabinete y un tornillo M6 para conectar el marco directamente a la conexión de tierra de la instalación con un cable 8 AWG [3.264 mm]. **Advertencia: Conecte a tierra por separado cada gabinete. No use el gabinete sin una conexión a tierra física.**

7. Especificaciones

Modelo	SRWF12U38	SRWF16U38
Unidades Totales de Rack	12U	16U
Unidades de Rack de Panel de Conexiones	4U	4U
Unidades de Rack del Equipo	8U	12U
Profundidad de Placa de Respaldo	118 mm [4.65 pulg.]	118 mm [4.65 pulg.]
Dimensiones de la Unidad (Al x An x Pr)	965 x 500 x 408 mm [38 x 19.7 x 16 pulg.]	965 x 500 x 587 mm [38 x 19.7 x 23.1 pulg.]
Peso de la Unidad	30 kg [66 lb.]	37 kg [81.5 lb.]

8. Almacenamiento y Servicio

Almacenamiento

El gabinete debe guardarse en un entorno interior controlado lejos de humedad excesiva, temperaturas extremas, líquidos y gases inflamables, contaminantes conductores, polvo o luz solar directa. De ser posible, almacene el gabinete en su contenedor de embarque original.

Servicio

Su producto Tripp Lite está cubierto por la garantía descrita en este manual. Está disponible una variedad de Programas de Garantía Extendida y Servicio En el Sitio por parte de Tripp Lite. Para información adicional acerca del servicio, visite www.tripplite.com/support. Antes de regresar su producto para servicio, siga estos pasos:

1. Revise los procedimientos de instalación y operación en este manual para asegurarse de que el problema de servicio no se origina por una mala lectura de las instrucciones.
2. Si el problema persiste, no se ponga en contacto ni regrese el producto al distribuidor. En vez de ello, visite www.tripplite.com/support.
3. Si el problema requiere de servicio, visite www.tripplite.com/support y haga click en la liga Product Returns. Desde aquí usted puede solicitar un número de Autorización de Devolución de Mercancía (RMA) que se requiere para el servicio. Esta sencilla forma en línea solicitará los números de modelo y serie de su unidad junto con otra información general del comprador. El número de RMA junto con las instrucciones de embarque le serán enviadas por correo electrónico. Cualquier daño (directo, indirecto, especial o consecuencial) al producto incurrido durante el embarque a Tripp Lite o un Centro de Servicio Autorizado de Tripp Lite no está cubierto bajo la garantía. Los productos embarcados a Tripp Lite o un Centro de Servicio Autorizado de Tripp Lite deben tener cargos de transporte prepagados. Marque el número de RMA en el exterior del empaque. Si el producto está dentro del período de garantía, adjunte una copia de su recibo de venta. Regrese el producto para servicio usando un transportista asegurado a la dirección proporcionada a usted cuando solicitó la RMA.

16-04-227-9335C5.indb 15 9/2/2016 10:19:09 AM

9. Garantía

Garantía Limitada por 5 Años

El vendedor garantiza este producto, si se usa de acuerdo con todas las instrucciones aplicables, de que está libre de defectos en material y mano de obra por un período de 5 años a partir de la fecha de compra inicial. Si el producto resulta defectuoso en material o mano de obra dentro de ese período, el vendedor reparará o reemplazará el producto a su entera discreción.

ESTA GARANTÍA NO SE APLICA AL DESGASTE NORMAL O A LOS DAÑOS QUE RESULTEN DE ACCIDENTES, USO INCORRECTO, USO INDEBIDO O NEGLIGENCIA. EL VENDEDOR NO OTORGA GARANTÍAS EXPRESAS DISTINTAS DE LA ESTIPULADA EN EL PRESENTE. SALVO EN LA MEDIDA EN QUE LO PROHÍBAN LAS LEYES APLICABLES, TODAS LAS GARANTÍAS IMPLÍCITAS, INCLUYENDO TODAS LAS GARANTÍAS DE COMERCIALIZACIÓN O IDONEIDAD, ESTÁN LIMITADAS EN DURACIÓN AL PERÍODO DE GARANTÍA ESTABLECIDO; ASIMISMO, ESTA GARANTÍA EXCLUYE EXPRESAMENTE TODOS LOS DAÑOS INCIDENTALES E INDIRECTOS. (Algunos estados no permiten limitaciones en cuanto a la duración de una garantía y algunos estados no permiten la exclusión o limitación de daños incidentales o indirectos, de modo que las limitaciones anteriores pueden no aplicar para usted. Esta garantía le otorga derechos legales específicos y usted puede tener otros derechos que pueden variar de una jurisdicción a otra).

ADVERTENCIA: antes de usarlo, cada usuario debe tener cuidado al determinar si este dispositivo es adecuado o seguro para el uso previsto. Ya que las aplicaciones individuales están sujetas a gran variación, el fabricante no garantiza la adecuación de estos dispositivos para alguna aplicación específica.

Números de Identificación de Conformidad Regulatoria

Para el propósito de certificaciones e identificación de conformidad con las normas, su producto Tripp Lite ha recibido un número de serie exclusivo. El número de serie puede encontrarse en la etiqueta de placa de identificación, junto con todas las marcas e información requeridas de aprobación. Al solicitar información de conformidad para este producto, refiérase siempre al número de serie. El número de serie no debe confundirse con el nombre de la marca o el número de comercialización del producto.

Tripp Lite tiene una política de mejora continua. Las especificaciones están sujetas a cambios sin previo aviso.

1111 W. 35th Street, Chicago, IL 60609 EE. UU. • www.tripplite.com/support

16-04-227-9335C5.indb 16 9/2/2016 10:19:09 AM

Manuel de l'utilisateur

Boîtiers muraux peu encombrants SmartRack®

Modèles : SRWF12U38, SRWF16U38

Table des matières

1. Consignes de sécurité importantes 18
2. Vue d'ensemble 18
3. Identification des caractéristiques 18
4. Préparation 19
   4.1. Déballage 19
   4.2. Démontage 19
5. Installation 20
   5.1. Montage de la bride de fixation murale 20
   5.2. Installation de l'appareil et de l'équipement 21
6. Configuration du boîtier 23
   6.1. Accès et gestion des câbles 23
   6.2. Connexion à la terre 23
7. Caractéristiques techniques 23
8. Caractéristiques techniques 23
9. Garantie 24

English 1
Español 9
Русский 25

1111 W. 35th Street, Chicago, IL 60609 USA • www.tripplite.com/support

Droits d'auteur © 2016 Tripp Lite. Tous droits réservés.

1. Consignes de sécurité importantes

CONSERVEZ CES INSTRUCTIONS.
Ce manuel contient des instructions et des avertissements qui doivent être suivis lors de l'installation et du fonctionnement du produit décrit dans ce manuel. Le non-respect pourrait annuler la garantie et causer des dommages à la propriété ou des blessures.

- Garder le boîtier dans un environnement intérieur contrôlé, à l'écart de l'humidité, des températures extrêmes, des liquides et des gaz inflammables, des contaminants conducteurs, de la poussière et de la lumière directe du soleil.
- Allouer suffisamment d'espace à l'avant et à l'arrière du boîtier pour assurer une ventilation adéquate. Ne pas bloquer, couvrir ou insérer des objets dans les ouvertures de ventilation externes du boîtier.
- Le boîtier est extrêmement lourd. Faire preuve de vigilance lors de la manutention du boîtier. Ne pas tenter de le déballer, de le déplacer ou de l'installer sans assistance. Utiliser un dispositif mécanique comme un chariot élévateur à fourche ou un transpalette manuel pour déplacer le boîtier dans le conteneur d'expédition.
- Ne placer aucun objet sur le boîtier, en particulier des récipients contenant un liquide et ne pas empiler d'objets sur les boîtiers.
- Inspecter le conteneur d'expédition et le boîtier pour s'assurer qu'ils n'ont subi aucun dommage durant le transport. Ne pas utiliser le boîtier s'il est endommagé.
- Laisser le boîtier dans le conteneur d'expédition jusqu'à ce qu'il soit déplacé aussi près que possible de l'emplacement d'installation final.
- Installer le boîtier dans un endroit solidement construit capable de supporter la charge, ou sur un plancher au niveau capable de supporter le poids du boîtier, de tout l'équipement qui sera installé dans le boîtier et de tout autre boîtier ou équipement qui sera installé à proximité.
- Faire preuve de vigilance au moment de couper le matériel d'emballage. Cela risquerait d'égratigner le boîtier, causant des dommages qui ne sont pas couverts par la garantie.
- Conserver tout le matériel d'emballage en vue d'une utilisation ultérieure. Remballer et expédier le boîtier sans le matériel d'emballage d'origine pourrait causer des dommages au produit et annuler la garantie.
- Il n'est pas recommandé d'utiliser cet équipement pour des appareils de survie où une défaillance de cet équipement peut, selon toute vraisemblance, entraîner la défaillance de l'appareil de maintien de vie ou affecter de façon majeure sa sécurité ou son efficacité. Ne pas utiliser cet équipement dans un milieu où il existe un mélange anesthésique inflammable d'air, d'oxygène ou d'oxyde nitreux.

2. Vue d'ensemble

Les boîtiers muraux peu encombrants SmartRack permettent un montage vertical pratique et sécuritaire pour l'équipement de montage en bâti standard de 48,3 cm [19 po], peu importe le fournisseur, et sont expédiés complètement assemblés pour un déploiement rapide et simple dans des zones précédemment considérées comme impossibles. En utilisant une conception modulaire qui s'assemble et se démonte facilement, les boîtiers peuvent accueillir 8U (SRWF12U38) ou 12U (SRWF16U38) d'équipement monté verticalement jusqu'à 96,5 cm [38 po] de profondeur et 4U de panneaux de câblage. Les deux appareils peuvent supporter jusqu'à 181 kg [400 lb].

3. Identification des caractéristiques

A **Panneau avant**
B **Couvercle supérieur avec verrou**
C **Panneaux latéraux**
D **Plateau de l'évent**
E **Bride de fixation murale 2U**
F **Plaques d'accès aux câbles**
G **Fil de mise à la masse**

Modèle SRWF12U38 illustré. Les dimensions du produit varient selon les modèles.

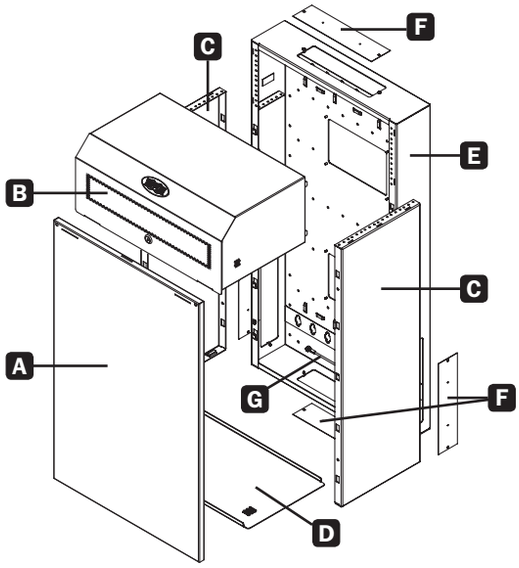

4 Préparation

Mise en garde! Lire toutes les instructions et les avertissements avant l'installation.
Avertissement : Les boîtiers pour bâti peuvent être extrêmement lourds. Ne pas tenter de déballer, déplacer ou installer le boîtier sans aide. Faire preuve d'extrême vigilance lors de la manutention du boîtier. S'assurer de respecter toutes les instructions concernant la manutention et l'installation.
Ne pas tenter d'installer l'équipement sans d'abord stabiliser le boîtier.

4.1. Déballage

Le boîtier devrait être déballé par au moins deux personnes.

1. Déplacer la boîte d'expédition sur une surface ferme et au niveau.
2. Ouvrir la boîte et retirer les cornières de protection. Conserver tout le matériel d'emballage en vue d'une utilisation ultérieure à moins d'être sûr qu'il ne sera plus requis. Le matériel d'emballage est recyclable.
3. Avec une personne de chaque côté, soulever soigneusement le boîtier hors de la boîte et le placer sur une surface ferme au niveau.
4. Vérifier que le boîtier n'est pas endommagé et qu'il n'y a pas de pièces desserrées. Confirmer qu'il ne manque aucune pièce. Si quoi que ce soit manque ou est endommagé, contacter Tripp Lite pour obtenir de l'aide. Ne pas tenter d'utiliser le boîtier s'il a été endommagé.

4.2. Démontage

1. Retirer l'appareil de la palette d'expédition et de l'emballage.

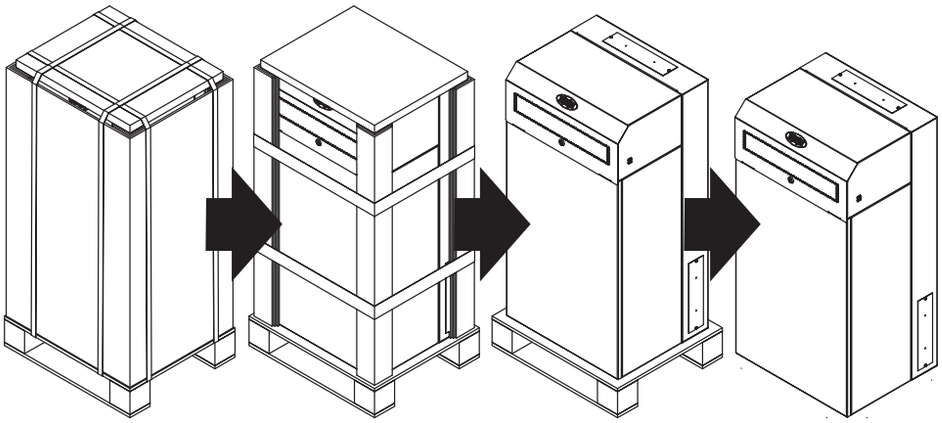

2. Déverrouiller et retirer le couvercle.

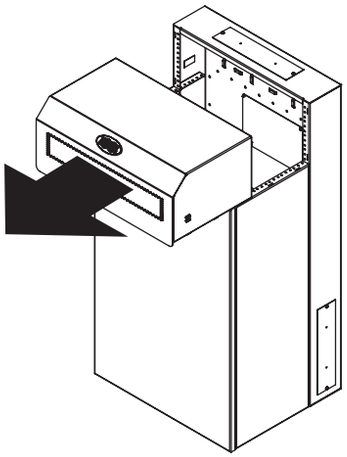

3. Retirer les (2) vis de blocage #6-32, puis soulever et retirer le panneau avant.

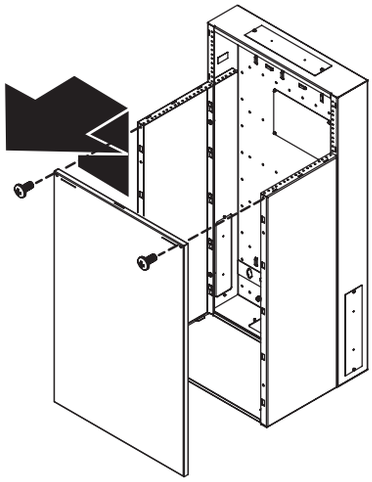

4. Retirer le plateau de l'évent.

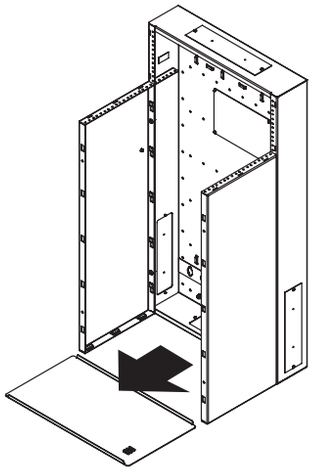

5. Retirer les (4) vis, soulever et retirer les panneaux latéraux.

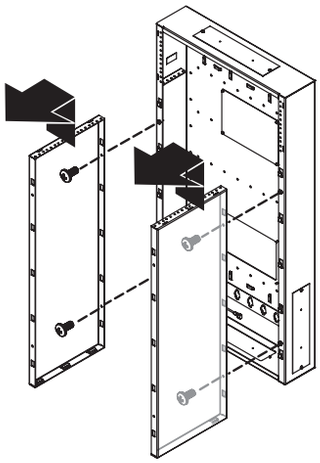

16-04-227-9335C5.indb 19 9/2/2016 10:19:10 AM

5. Installation

L'emplacement où le boîtier sera installé doit pouvoir supporter le poids du boîtier et de tout l'équipement monté. Se reporter à la section Caractéristiques techniques pour le modèle, le poids et la capacité du boîtier.

5.1. Montage de la bride de fixation murale

Montage de la bride de fixation murale sur un mur

Remarque : *Si l'installation nécessite l'acheminement de câbles à travers un mur, retirer d'abord un ou les deux panneaux d'accès aux câbles avant de monter la bride de fixation murale.*

Pour le montage sur un montant
Trouver des montants solides, centrés à 40,64 cm (16 po) l'un de l'autre, avant de marquer les deux emplacements supérieurs pour des avant-trous. Percer des avant-trous nº 22 (4 mm ou 0,157 po), puis visser deux (2) vis M10, des boulons de 5/16 ou 3/8 po x 2,0 po (5 cm) de long (minimum) (non inclus) dans les fentes de la bride de fixation murale, espacées d'environ 40,64 cm (16 po) dans la partie supérieure. Serrer les deux premiers boulons **A**, puis visser les deux (2) boulons restants M10 de 5/16 ou 3/8 po dans les coins inférieurs de la bride de fixation murale **B**. Utiliser au moins quatre (4) emplacements pour une pleine charge nominale de 181 kg (400 lb).

Pour d'autres surfaces
Lors de l'installation sur d'autres surfaces, utiliser des trous de passage de 1,3 cm [½ po] pour des boulons à ailettes dans un mur recouvert de contreplaqué ou des rondelles de protection et des vis taraudeuses pour béton (0,48 x 5,7 cm minimum) dans les blocs de béton de mâchefer.

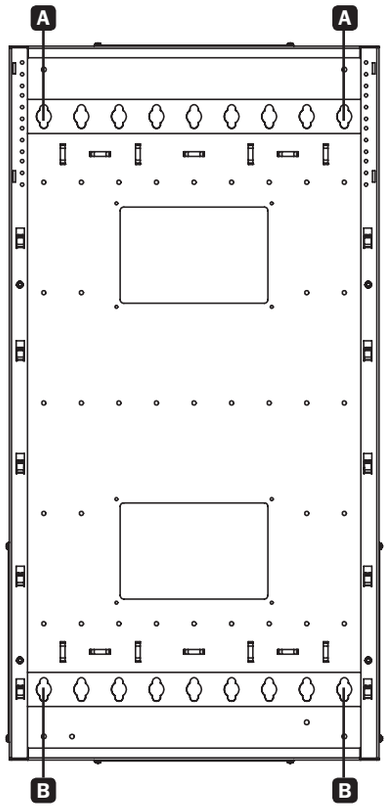

AVERTISSEMENT

- **Lorsque les montages muraux sont installés sur un élément de maçonnerie en béton (également appelé bloc de béton ou « bloc de béton de mâchefer »), vérifier que l'épaisseur réelle du béton est d'au moins moins 35 mm [1-3/8 po] afin que le béton puisse supporter les ancrages à béton. NE PAS PERCER DANS LES JOINTS DE MORTIER! S'assurer de monter la bride de fixation murale dans des sections de bloc solides. Les sections solides se trouvent habituellement à 25 mm [1 po] vers le milieu du bloc à partir de chaque extrémité. Il est suggéré d'utiliser une perceuse électrique pour percer un trou plutôt qu'un marteau perforateur afin d'éviter d'endommager l'arrière du trou en présence d'un espace vide.**
- **Les installateurs doivent s'assurer que la surface d'appui va supporter sans risque la charge combinée de l'équipement et de tout le matériel et composants attachés.**

Installation dans un bâti à 2 montants

Le SRWF12U38 et le SRWF16U38 sont également conçus pour être montés dans un bâti à 2 montants. Pour fixer, visser des vis nº 12-24 (fournies) à travers la bride de fixation murale, puis dans les trous de montage à 2 montants correspondants. Utiliser au moins 10 emplacements pour une pleine charge nominale de 181 kg [400 lb.].

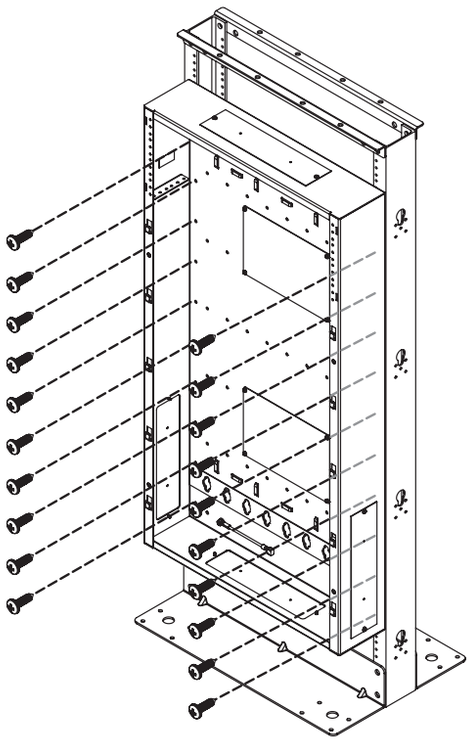

16-04-227-9335C5.indb 20 9/2/2016 10:19:11 AM

5. Installation

5.2. Installation de l'appareil et de l'équipement

1 Installation des panneaux latéraux

Après s'être assuré que la bride de fixation murale est fixée de façon sécuritaire au mur ou au bâti à 2 montants, installer les panneaux latéraux en insérant les crochets des panneaux latéraux dans les découpes rectangulaires dans la bride de fixation murale. Appliquer une pression vers le bas pour mettre les panneaux correctement en place **A**.

Remarques : *La surface lisse des panneaux doit faire face à l'opposé l'une de l'autre.*

Tous les crochets des panneaux latéraux doivent être engagés pour un assemblage adéquat.

Une fois les panneaux latéraux bien en place, la surface supérieure sera à égalité avec les brides internes 2U de la bride de fixation murale. La partie inférieure des panneaux latéraux sera à égalité avec la partie inférieure de la bride de fixation murale. Les deux trous pour chacun des panneaux latéraux seront alignés. Utiliser quatre (4) vis nº 12-24 fournies pour les deux trous qui se trouvent dans chaque panneau latéral **B**. S'assurer que toutes les vis sont serrées fermement dans la bride de fixation murale.

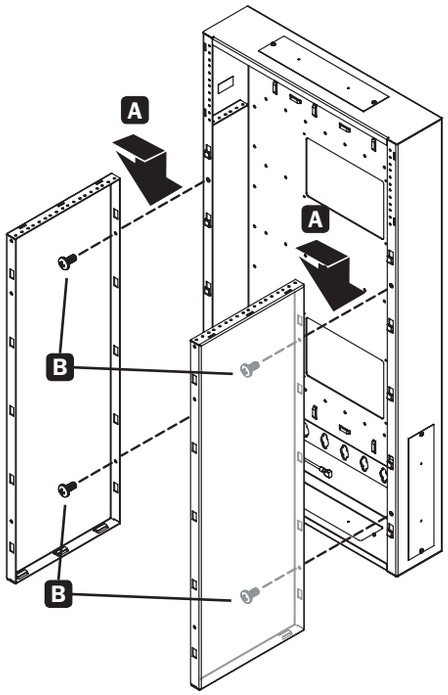

2 Installation du plateau de l'évent

Glisser le plateau de l'évent dans les fentes inférieures des panneaux latéraux. Les brides à angle droit du plateau de l'évent devraient être tournées vers le haut vers l'intérieur de l'armoire.

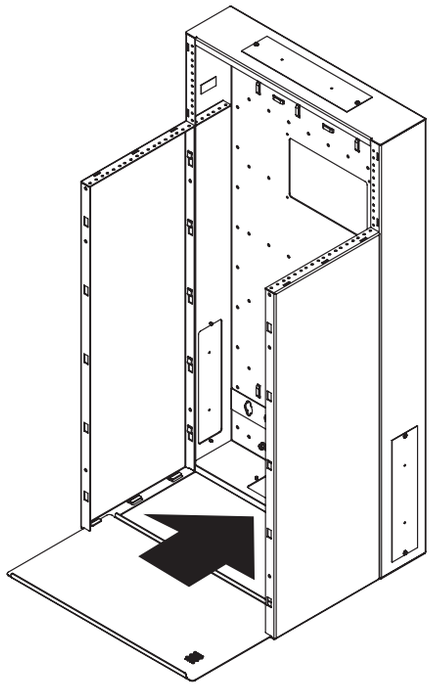

16-04-227-9335C5.indb 21 9/2/2016 10:19:11 AM

5. Installation

3 Installation des panneaux avant

Insérer les crochets des panneaux avant dans les découpes rectangulaires dans les panneaux latéraux. Tous les crochets doivent être engagés pour un assemblage adéquat. Appliquer une pression vers le bas pour mettre le panneau correctement en place. Retenir le panneau avant en utilisant (2) vis de blocage #6-32.

Avant d'installer la première pièce d'équipement, s'assurer d'installer temporairement le panneau avant. Cela permet l'espacement uniforme des panneaux latéraux, d'équarrir et d'aligner l'armoire, et de s'assurer que le couvercle de verrouillage repose bien en place. Une fois la première pièce d'équipement installée de façon sécurisée, le panneau avant et le plateau de l'évent peuvent être retirés de nouveau pour installer tout équipement restant.

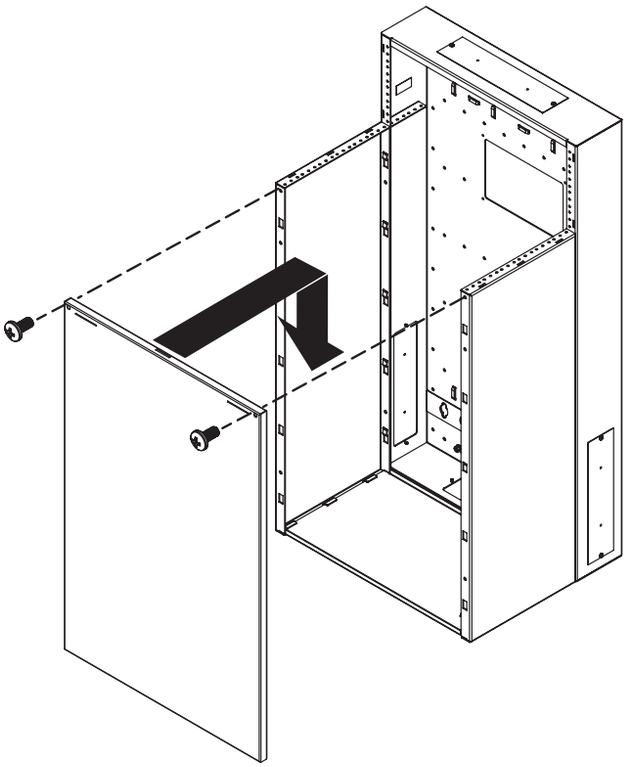

4 Installation de l'équipement

En utilisant de la quincaillerie fournie par l'utilisateur, monter verticalement jusqu'à 8U (SRWF12U38) ou 12U (SRWF16U38) d'équipement de réseautage **A** et jusqu'à 4U de panneaux de câblage horizontalement **B**.

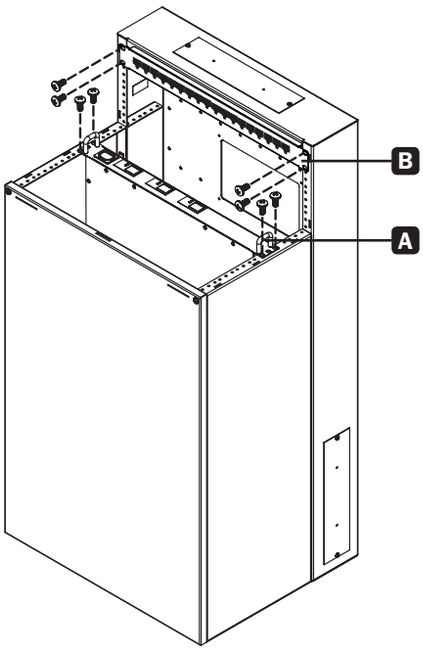

5 Installation du couvercle

Placer le couvercle sur les panneaux latéraux et le glisser vers la bride de fixation murale. Lorsque le couvercle repose correctement en place, il devrait être à égalité contre la bride de fixation murale et au niveau avec la partie supérieure de la bride de fixation murale. Le couvercle peut ensuite être verrouillé avec l'une ou l'autre des deux (2) clés fournies.

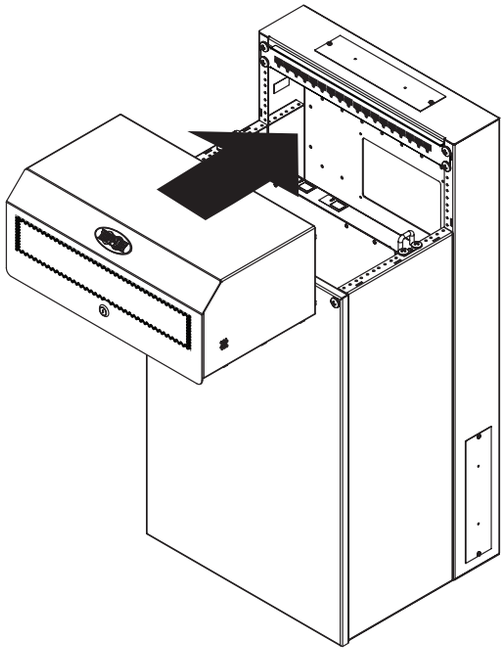

16-04-227-9335C5.indb 22 9/2/2016 10:19:11 AM

6. Configuration du boîtier

6.1. Accès aux câbles et gestion

La partie supérieure, la partie inférieure et les côtés de l'armoire comportent des ouvertures rectangulaires (quatre au total) pour l'accès aux câbles et leur gestion. Ces ouvertures peuvent être ouvertes ou fermées en dévissant ou en vissant le panneau d'accès aux câbles amovible.

Pour une plus grande efficacité de refroidissement et une installation à l'apparence plus propre, tous les trous d'accès aux câbles sont compatibles avec l'accessoire pour plaque de joint brosse SRBRUSHWM de Tripp Lite. La plaque de joint brosse se loge solidement dans le panneau d'acheminement des câbles pour bloquer le débit d'air indésirable. Pour obtenir plus de renseignements, visitez www.tripplite.com.

6.2. Connexion à la terre

Toutes les parties du boîtier sont mises à la masse sur le cadre. Utiliser le point de mise à la masse fileté avant ou arrière du boîtier et une vis M6 pour connecter le cadre directement à la connexion de mise à la masse de l'établissement avec un fil 8 AWG [3,264 mm].
Avertissement : Fixer séparément chaque boîtier à une mise à la masse. Ne pas utiliser le boîtier sans une connexion de mise à la masse.

7. Caractéristiques techniques

Modèle	SRWF12U38	SRWF16U38
Nombre total de bâtis	12U	16U
Bâtis de panneaux de câblage	4U	4U
Bâtis d'équipement	8U	12U
Profondeur de la bride de fixation murale	118 mm/4,65 po	118 mm/4,65 po
Dimensions de l'appareil (H x L x P)	965 x 500 x 408 mm/ 38 x 19,7 x 16 po	965 x 500 x 587 mm/ 38 x 19,7 x 23,1 po
Poids de l'appareil	30 kg/66 lb.	37 kg/81.5 lb.

8. Entreposage et entretien

Entreposage

Le boîtier doit être entreposé dans un environnement intérieur contrôlé, à l'écart de l'humidité, des températures extrêmes, des liquides et des gaz inflammables, des contaminants conducteurs, de la poussière et de la lumière directe du soleil. Entreposer le boîtier dans son conteneur d'expédition original si possible.

Entretien

Le produit Tripp Lite est couvert par la garantie décrite dans ce manuel. Une variété de programmes de garantie prolongée et de service d'entretien sont également offerts par Tripp Lite. Pour obtenir plus de renseignements sur le service, visitez www.tripplite.com/support. Avant de retourner le produit pour la réparation, procédez comme suit :

1. Révisez les procédures d'installation et de fonctionnement dans ce manuel afin de vous assurer que le problème ne provienne pas d'une mauvaise interprétation des instructions.
2. Si le problème persiste, ne communiquez pas avec le concessionnaire et ne lui renvoyez pas le produit. Visitez plutôt www.tripplite.com/support.
3. Si le problème nécessite une réparation, visitez www.tripplite.com/support et cliquez sur le lien de retour de produit. À partir de ce point, vous pouvez demander une autorisation de retour de matériel (RMA), qui est requise pour le service. Ce simple formulaire en ligne vous demandera le modèle de votre appareil et le numéro de série, ainsi que d'autres informations générales. Le numéro RMA ainsi que des instructions d'expédition vous seront envoyés par courriel. Les dommages (directs, indirects, particuliers ou consécutifs) encourus par le produit lors du transport à Tripp Lite ou à un service autorisé Tripp Lite ne sont pas couverts par la garantie. Les frais liés au transport des produits expédiés à Tripp Lite ou à un centre de service autorisé Tripp Lite doivent être entièrement payés d'avance. Inscrivez le numéro de RMA à l'extérieur de l'emballage. Si le produit est dans sa période de garantie, joignez une copie de votre reçu de caisse. Retournez le produit pour réparation par un transporteur assuré à l'adresse qui vous est donnée lorsque vous demandez le « RMA ».

9. Garantie

Garantie limitée de 5 ans

Le vendeur garantit que ce produit, s'il est utilisé conformément à toutes les instructions applicables, est exempt de tous défauts de matériaux et de fabrication pour une période de 5 ans à partir de la date d'achat initiale. Si le produit s'avère défectueux en raison d'un vice de matière ou de fabrication au cours de cette période, le vendeur s'engage à réparer ou remplacer le produit, à sa seule discrétion.

CETTE GARANTIE NE S'APPLIQUE PAS À L'USURE NORMALE OU AUX DOMMAGES RÉSULTANT D'UNE MAUVAISE UTILISATION, D'UN ABUS OU D'UNE NÉGLIGENCE. LE VENDEUR NE DONNE AUCUNE GARANTIE EXPRESSE AUTRE QUE LA GARANTIE EXPRESSÉMENT DÉCRITE DANS LE PRÉSENT DOCUMENT. SAUF DANS LA MESURE INTERDITE PAR LA LOI APPLICABLE, TOUTE GARANTIE IMPLICITE, Y COMPRIS TOUTES LES GARANTIES DE QUALITÉ MARCHANDE OU D'ADAPTATION, SONT LIMITÉES À LA PÉRIODE DE GARANTIE CI-DESSUS ET CETTE GARANTIE EXCLUT EXPRESSÉMENT TOUS DOMMAGES DIRECTS ET INDIRECTS. (Certains États ne permettent pas de limitations sur la durée d'une garantie implicite, et certains États ne permettent pas l'exclusion ou la limitation des dommages fortuits ou consécutifs, de sorte que les limitations ou exclusions susmentionnées peuvent ne pas s'appliquer à vous. Cette garantie vous accorde des droits légaux spécifiques, et vous pouvez avoir d'autres droits qui varient d'une compétence à l'autre).

AVERTISSEMENT : L'utilisateur individuel doit prendre soin de déterminer avant l'utilisation si cet appareil est approprié, adéquat et sûr pour l'usage prévu. Puisque les utilisations individuelles sont sujettes à des variations importantes, le fabricant ne fait aucune déclaration ou garantie quant à l'aptitude ou l'adaptation de ces dispositifs pour une application spécifique.

Numéros d'identification à la conformité réglementaire

À des fins de certification de conformité réglementaire et d'identification, un numéro de série unique a été attribué à votre produit Tripp Lite. Le numéro de série ainsi que toutes les marques d'homologation et les renseignements requis se trouvent sur la plaque signalétique du produit. Lorsque vous demandez des renseignements concernant la conformité de ce produit, reportez-vous toujours au numéro de série. Le numéro de série ne doit pas être confondu avec le nom de la marque ou le numéro de modèle du produit.

La politique de Tripp Lite en est une d'amélioration continue. Les caractéristiques techniques sont modifiables sans préavis.

1111 W. 35th Street, Chicago, IL 60609 USA • www.tripplite.com/support

16-04-227-9335C5.indb 24 9/2/2016 10:19:11 AM

Руководство пользователя

Низкопрофильные настенные шкафы семейства SmartRack®

Модели: SRWF12U38, SRWF16U38

Содержание

1. Важные указания по технике безопасности 26
2. Краткое описание 26
3. Схема расположения функциональных элементов 26
4. Подготовка 27
   - 4.1. Распаковка 27
   - 4.2. Разборка 27
5. Установка 28
   - 5.1. Монтаж задней панели 28
   - 5.2. Установка элементов модуля и оборудования 29
6. Расположение элементов конструкции шкафа 31
   - 6.1. Отверстия для ввода кабелей и оптимизация кабельных соединений 31
   - 6.2. Заземление 31
7. Технические характеристики 31
8. Хранение и техническое обслуживание 31
9. Гарантии 32

English 1

Español 9

Français 17

1111 W. 35th Street, Chicago, IL 60609 USA • www.tripplite.com/support

Охраняется авторским правом © 2016 Tripp Lite. Перепечатка запрещается.

1. Важные указания по технике безопасности

СОХРАНИТЕ ЭТОТ ДОКУМЕНТ

В настоящем Руководстве содержатся указания и предупреждения, которые необходимо соблюдать в процессе установки и эксплуатации описанного в нем изделия. Несоблюдение этих указаний и предупреждений может привести к аннулированию гарантии и причинить материальный ущерб или вред здоровью людей.

- Шкаф должен находиться в помещении с контролируемым микроклиматом вдали от источников влаги, экстремальных температур, воспламеняющихся жидкостей и газов, электропроводных загрязнителей, пыли и прямого солнечного света.
- С лицевой и тыльной сторон шкафа необходимо обеспечить достаточно свободного пространства для его надлежащего проветривания. Не загораживайте и не накрывайте внешние вентиляционные отверстия шкафа, а также не вставляйте в них какие-либо предметы.
- Шкаф является крайне тяжеловесным. При перемещении шкафа соблюдайте осторожность. Не пытайтесь распаковывать, перемещать или устанавливать его в одиночку. Для перемещения шкафа внутри транспортировочного контейнера используйте механическое устройство типа вилочного погрузчика или вилочной гидравлической тележки.
- Не кладите на шкаф какие-либо предметы, особенно емкости с жидкостями, а также не устанавливайте шкафы друг на друга.
- Осмотрите транспортировочный контейнер и шкаф на предмет наличия повреждений, полученных при транспортировке. Не пользуйтесь шкафом в случае его повреждения.
- Не извлекайте шкаф из транспортировочного контейнера до его перемещения на максимально близкое расстояние к месту окончательной установки.
- Шкаф должен быть установлен в конструкционно прочном месте с ровным основанием, способным выдерживать вес самого шкафа, всего оборудования, которое будет установлено внутри него, и любых других шкафов и/или оборудования, которые будут установлены вблизи него.
- При разрезании упаковочных материалов соблюдайте осторожность. Это может привести к нанесению царапин на поверхность шкафа, что представляет собой ущерб, не покрываемый действующей гарантией.
- Все упаковочные материалы следует сохранить для последующего использования. Повторная упаковка и транспортировка шкафа без использования оригинальных упаковочных материалов может привести к повреждению изделия, которое повлечет за собой аннулирование действующей гарантии.
- Не рекомендуется использование данного оборудования в системах жизнеобеспечения, где его выход из строя предположительно может привести к перебоям в работе оборудования жизнеобеспечения или в значительной мере снизить его безопасность или эффективность. Не используйте данное оборудование в присутствии воспламеняющейся анестетической смеси с воздухом, кислородом или закисью азота.

2. Краткое описание

Низкопрофильные настенные шкафы семейства SmartRack обеспечивают удобный и безопасный вертикальный монтаж стандартного 19-дюймового оборудования независимо от его производителя и поставляются полностью в сборе для обеспечения быстроты и легкости ввода в эксплуатацию в местах, ранее считавшихся непригодными для их размещения. Эти шкафы модульной конструкции, обеспечивающей простоту их сборки и разборки, вмещают в себя вертикально монтируемое оборудование высотой до 8U (мод. SRWF12U38) или 12U (мод. SRWF16U38) и глубиной до 96 см и коммутационные панели высотой до 4U. Максимальный вес оборудования, выдерживаемый обоими модулями, составляет 180 кг.

3. Схема расположения функциональных элементов

A **Передняя панель**

B **Верхняя крышка с замком**

C **Боковые панели**

D **Вентиляционный поддон**

E **Задняя панель высотой 2U**

F **Монтажные крышки для прохода кабелей**

G **Заземлитель**

На рисунке изображена модель SRWF12U38. Размеры изделия могут быть различными в зависимости от конкретной модели.

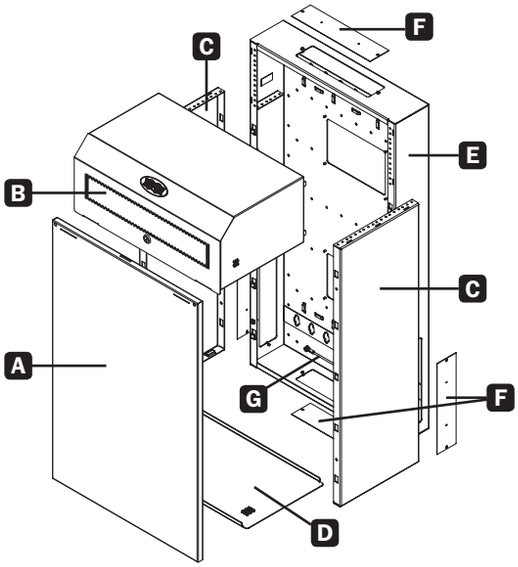

4. Подготовка

Внимание! Перед установкой внимательно ознакомьтесь со всеми указаниями и предупреждениями!
Внимание! Шкаф является крайне тяжеловесным. Не пытайтесь распаковывать, перемещать или устанавливать шкаф в одиночку. При перемещении шкафа будьте предельно осторожны. Обязательно следуйте всем указаниям по обращению со шкафом и его установке.
Не производите установку оборудования в шкаф до обеспечения его устойчивости.

4.1. Распаковка

Для распаковывания шкафа требуется не менее двух человек.

1. Переместите упаковочную коробку на прочную и ровную поверхность.
2. Откройте коробку и извлеките амортизатора. Все упаковочные материалы следует сохранить для последующего использования, если вы не убеждены в том, что они более не потребуются. Упаковочные материалы подлежат вторичной переработке.
3. Расположившись по одному человеку с каждой стороны, аккуратно выньте шкаф из коробки и поместите его на прочную и ровную поверхность.
4. Осмотрите шкаф на предмет наличия каких-либо повреждений или незакрепленных деталей. Убедитесь в наличии всех деталей. В случае отсутствия или повреждения каких-либо деталей обратитесь за помощью в компанию Tripp Lite. Не пользуйтесь шкафом в случае его повреждения.

4.2. Разборка

1. Снять модуль с транспортировочного поддона и извлечь его из упаковки

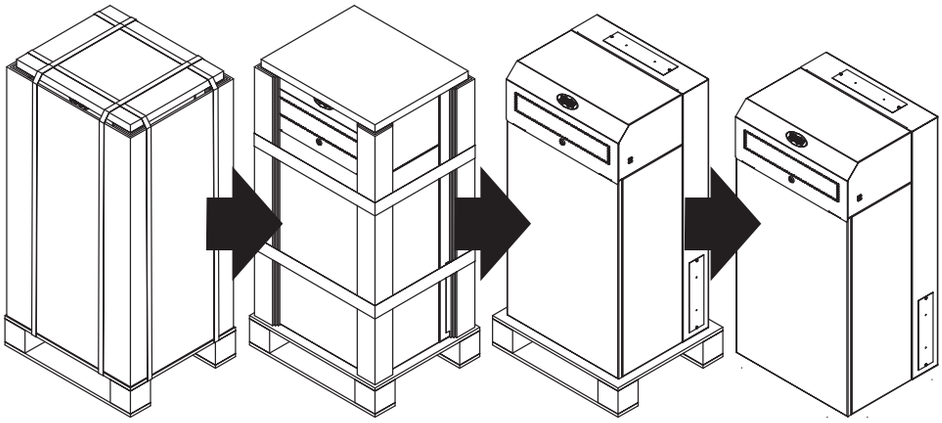

2. Снять крышку, открыв замок

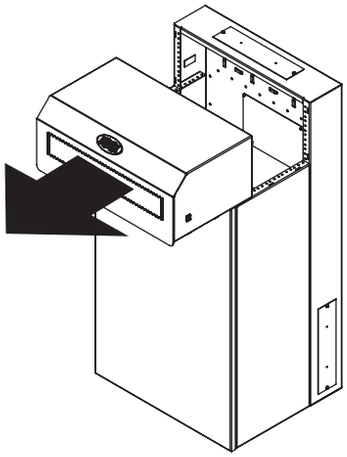

3. Вывернуть 2 фиксирующих винта #6-32, затем приподнять переднюю панель и снять ее

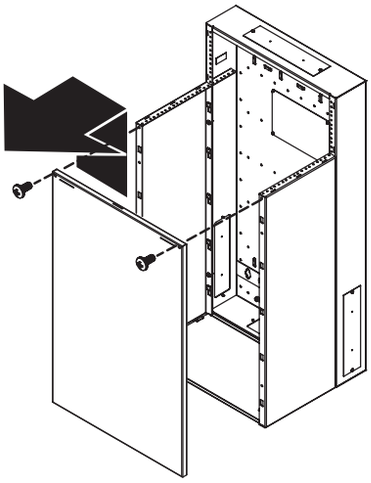

4. Извлечь вентиляционный поддон

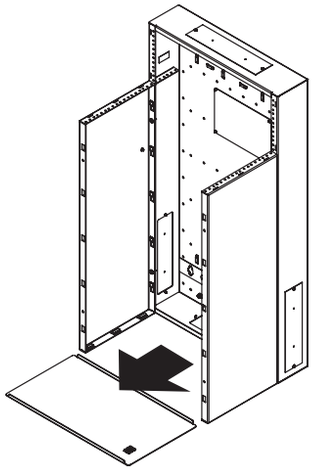

5. Вывернуть (4) винты и отсоединить боковые панели, подняв их вверх

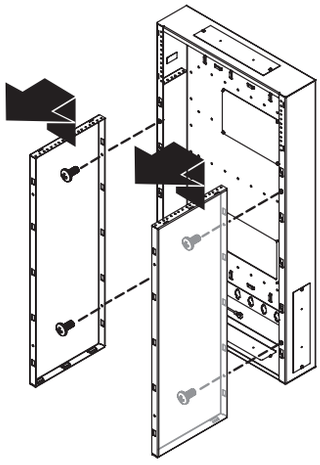

16-04-227-9335C5.indb 27 9/2/2016 10:19:12 AM

5. Установка

Место, которое вы планируете использовать для установки шкафа, должно выдерживать вес шкафа и всего монтируемого в нем оборудования. Вес и несущая способность соответствующих моделей шкафов указаны в разделе "Технические характеристики".

5.1. Монтаж задней панели

Крепление задней панели к стене

Примечание. *Если при установке требуется прокладка кабелей через стену, то перед креплением задней панели к стене следует снять одну или обе панели кабельного ввода.*

Для монтажа на стене с деревянным каркасом

Перед разметкой двух верхних точек для высверливания направляющих отверстий определите местоположение стоек каркаса, установленных с шагом 40,6 см. Высверлите направляющие отверстия диаметром 4 мм, после чего вверните 2 (два) болта M10 длиной (в комплект поставки не входят) в отверстия задней панели, расположенные с номинальным шагом 40,6 см вдоль верхней кромки. Затяните первые два болта **A**, затем вверните с помощью винтоверта оставшиеся 2 (два) болта M10 длиной в нижние углы задней панели **B**. Для обеспечения полной несущей способности в 180 кг необходимо высверлить такие отверстия как минимум в 4 (четырех) точках.

Для других поверхностей

В случае крепления к другим поверхностям следует использовать отверстия с зазором 1,25 см для ввертывания анкерных болтов со стопорными крыльями в стены, обитые многослойной фанерой толщиной 1,9 см, или увеличенные шайбы с саморезами по бетону (размерами не менее 0,48 x 5,7 см) для ввертывания в шлакобетонный блок.

ВНИМАНИЕ!

- **При монтаже настенных кронштейнов на бетонный строительный блок (известный также как БСБ или “шлакобетонный блок”) убедитесь в том, что фактическая толщина бетона составляет не менее 35 мм с целью обеспечения надлежащей фиксации анкеров для бетона. НЕ ВЫСВЕРЛИВАЙТЕ ОТВЕРСТИЯ В ШВАХ, ЗАПОЛНЕННЫХ СТРОИТЕЛЬНЫМ РАСТВОРОМ! Заднюю панель обязательно следует крепить к сплошным частям блоков. Сплошные части обычно находятся на расстоянии 25 мм от любого из краев блока к его центру. Во избежание разрушения задней стенки отверстия при попадании сверла в полую часть, для высверливания отверстия рекомендуется использовать электрическую дрель на малой скорости вращения вместо перфоратора.**
- **Установщик обязан убедиться в том, что опорная поверхность с запасом выдержит суммарную нагрузку, создаваемую оборудованием и всеми входящими в комплект деталями оснастки и другими компонентами.**

Установочный комплект для монтажа в однорамную стойку

Шкафы моделей SRWF12U38 и SRWF16U38 также рассчитаны на монтаж в однорамную стойку. Для крепления вверните винты с крупным шагом резьбы #12-24 (поставляются в комплекте) через заднюю панель в соответствующие отверстия для монтажа в однорамную стойку. Для обеспечения полной несущей способности в 180 кг необходимо высверлить такие отверстия как минимум в 10 точках.

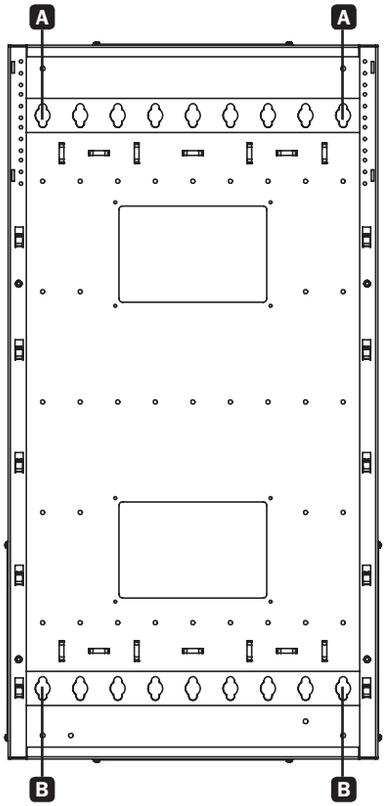

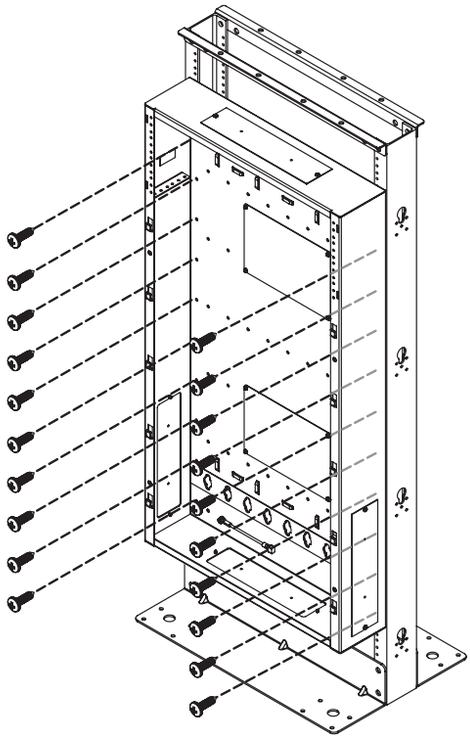

16-04-227-9335C5.indb 28 9/2/2016 10:19:12 AM

5. Установка

5.2. Установка элементов модуля и оборудования

1 Установка боковых панелей

Убедившись в том, что задняя панель надежно прикреплена к стене или однорамной стойке, установите боковые панели, вставив расположенные на них крючкообразные захваты в прямоугольные прорези задней панели. Для надлежащей фиксации панелей надавите на них по направлению вниз **A**.

Примечания. *Гладкие поверхности боковых панелей должны быть отвернуты друг от друга.*

Для надлежащего скрепления все крючкообразные захваты боковых панелей должны быть вставлены в соответствующие прорези.

После фиксации боковых панелей на своих местах их верхние поверхности должны оказаться вровень с внутренними фланцами задней панели, расположенными на высоте 2U. Нижние кромки боковых панелей должны находиться вровень с нижней кромкой задней панели. При этом по два отверстия в каждой боковой панели совпадут с соответствующими отверстиями в задней панели. Прикрепите боковые панели с помощью четырех (4) поставляемых в комплекте винтов #12-24 через соответствующие отверстия (по два отверстия в каждой боковой панели) **A**. Убедитесь в том, что все винты плотно притянуты к задней панели.

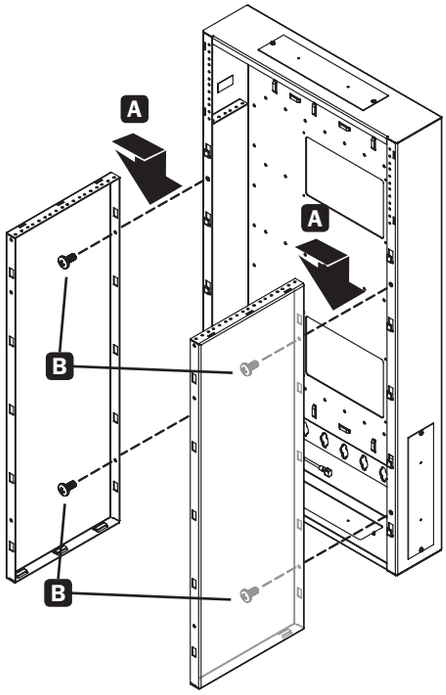

2 Установка вентиляционного поддона

Вдвиньте вентиляционный поддон в нижние прорези боковых панелей. Прямоугольные фланцы вентиляционного поддона должны быть направлены вверх внутрь корпуса.

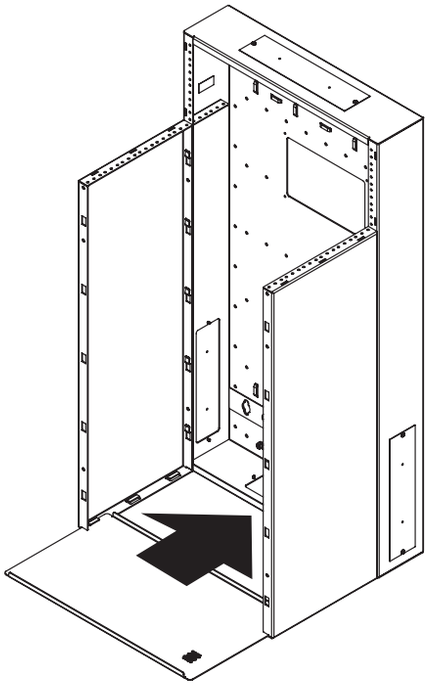

16-04-227-9335C5.indb 29 9/2/2016 10:19:13 AM

5. Установка

3 Установка передней панели

Вставьте крючкообразные захваты передней панели в прямоугольные прорези боковых панелей. Для надлежащего скрепления все крючкообразные захваты должны быть вставлены в соответствующие прорези. Для надлежащей фиксации панели надавите на нее по направлению вниз. Закрепить переднюю панель двумя фиксирующими винтами #6-32.

Перед установкой первого элемента оборудования необходимо временно установить переднюю панель. Это позволит боковым панелям расположиться на равном удалении друг от друга по всей длине, исключит перекосы и нарушения прямоугольной геометрии корпуса и обеспечит надлежащую посадку запирающейся крышки. После надежной фиксации первого элемента оборудования передняя панель и вентиляционный поддон могут быть повторно сняты для установки остального оборудования.

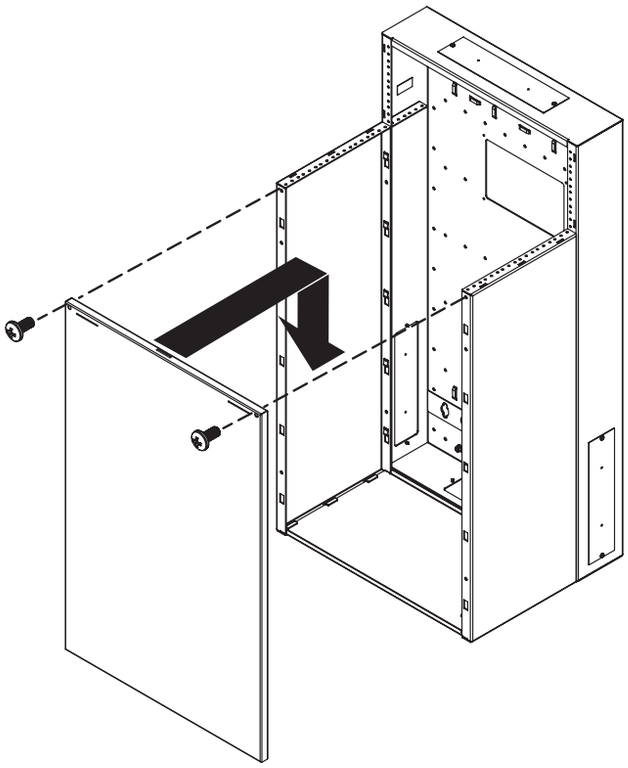

4 Установка оборудования

С помощью стандартного стоечного крепежа (винты #12-24), не входящего в комплект, установите сетевое оборудование высотой до 8U (для мод. SRWF12U38) или 12U (для мод. SRWF16U38) вертикально **A** и коммутационные панели высотой до 4U горизонтально **B**.

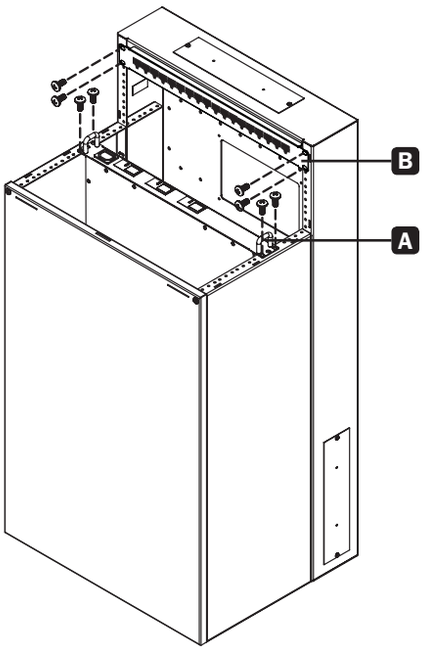

5 Установка крышки

Поместите крышку на боковые панели и вдвиньте ее по направлению к задней панели. При правильной посадке крышка находится вровень с задней панелью по бокам, а ее верхняя поверхность - на уровне верхней поверхности задней панели. Затем крышка может быть закрыта на замок любым из двух (2) ключей, входящих в комплект.

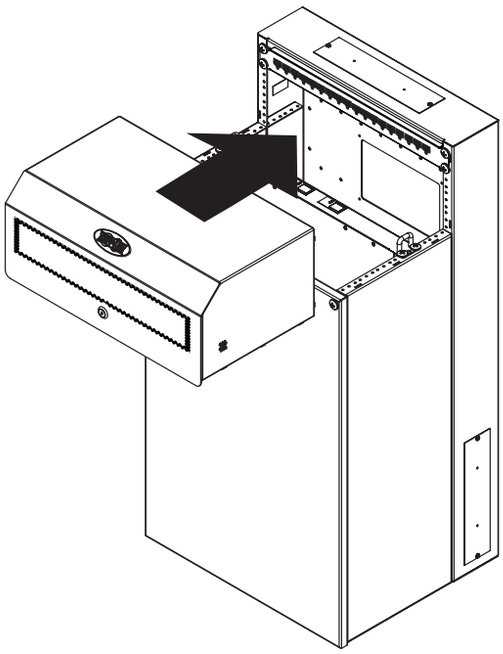

16-04-227-9335C5.indb 30 9/2/2016 10:19:13 AM

6. Расположение элементов конструкции шкафа

6.1. Отверстия для ввода кабелей и оптимизация кабельных соединений

Сверху, снизу и по бокам корпуса имеются прямоугольные отверстия (всего 4 шт.) для проводки и оптимального размещения кабелей. Эти отверстия могут открываться и закрываться путем снятия или установки съемной панели с винтовым креплением.

Для повышения эффективности охлаждения и эстетичности внешнего вида всей установки все отверстия для ввода кабелей рассчитаны на установку предлагаемых компанией Tripp Lite пластин для прохода кабелей SRBRUSHWM с щеточным уплотнителем. Пластина для прохода кабелей с щеточным уплотнителем надежно крепится внутри панели для ввода кабелей, препятствуя нежелательному воздухообмену. Для получения более подробной информации посетите страницу www.tripplite.com.

6.2. Заземление

Все детали шкафа замкнуты на его корпус. Для прямого соединения каркаса шкафа с шиной заземления вашего объекта с помощью провода калибром 8 AWG (3,264 мм) следует использовать переднюю или заднюю точку заземления в форме резьбового элемента и винт M6. **Внимание! Каждый шкаф должен подсоединяться к шине заземления по отдельности. Пользование незаземленным шкафом не допускается.**

7. Технические характеристики

Модель	SRWF12U38	SRWF16U38
Общая высота стоечных модулей	12U	16U
Высота стоечных модулей для коммутационных панелей	4U	4U
Высота стоечных модулей для оборудования	8U	12U
Глубина задней панели	118 мм	118 мм
Размеры модуля (В x Ш x Г)	965 x 500 x 408 мм	965 x 500 x 587 мм
Вес модуля	30 кг	37 кг

8. Хранение и техническое обслуживание

Хранение

Корпус должен храниться в помещении с контролируемым микроклиматом вдали от источников влаги, экстремальных температур, воспламеняющихся жидкостей и газов, электропроводных загрязнителей, пыли и прямого солнечного света. По возможности храните шкаф в его заводской транспортной упаковке.

Техническое обслуживание

На приобретенное вами изделие марки Tripp Lite распространяется действие гарантии, условия которой изложены в настоящем руководстве. Кроме того, компания Tripp Lite предлагает ряд Программ расширенной гарантии и обслуживания на объекте. Более подробная информация о техническом обслуживании изложена на странице www.tripplite.com/support. Перед возвратом своего изделия в целях технического обслуживания просьба выполнить следующие действия:

1. Внимательно изучите порядок установки и эксплуатации устройства, приведенный в настоящем руководстве, во избежание проблем, которые могут возникнуть в ходе работы из-за неправильного понимания приведенных в руководстве указаний.
2. Если проблему решить не удалось, не обращайтесь к продавцу и не возвращайте изделие ему. В этом случае посетите интернет-страницу по адресу: www.tripplite.com/support.
3. Если возникшая проблема требует проведения ремонта или технического обслуживания, зайдите на страницу www.tripplite.com/support и нажмите на ссылку Product Returns (Возврат изделий). Здесь вы можете запросить номер Returned Material Authorization (RMA) (разрешение на возврат материалов), который необходим для проведения технического обслуживания. Для заполнения этой простой онлайн-формы потребуется указать номер модели и серийный номер вашего изделия, а также общие сведения о покупателе. Номер RMA вместе с указаниями по транспортировке будет направлен вам по электронной почте. На какие бы то ни было убытки (прямые, косвенные, последующие или вызванные особыми обстоятельствами), связанные с транспортировкой изделия в адрес компании Tripp Lite или ее уполномоченного сервисного центра, действие гарантии не распространяется. Стоимость транспортировки изделий в адрес компании Tripp Lite или ее уполномоченного сервисного центра должна быть оплачена авансом. Номер RMA должен быть указан на внешней стороне упаковки. Если возврат изделия производится в период действия гарантии, то необходимо приложить копию товарного чека продавца. Возврат изделия для проведения ремонта или технического обслуживания должен производиться застрахованным перевозчиком по адресу, указанному в ответе на ваш запрос номера RMA.

16-04-227-9335C5.indb 31 9/2/2016 10:19:13 AM

9. Гарантии

Условия 5-летней ограниченной гарантии

Продавец гарантирует отсутствие изначальных дефектов материала или изготовления в течение 5 лет с момента первой покупки данного изделия при условии его использования в соответствии со всеми применимыми к нему указаниями. В случае проявления каких-либо дефектов материала или изготовления в течение указанного периода Продавец осуществляет ремонт или замену данного изделия исключительно по своему усмотрению.

ДЕЙСТВИЕ НАСТОЯЩЕЙ ГАРАНТИИ НЕ РАСПРОСТРАНЯЕТСЯ НА СЛУЧАИ ЕСТЕСТВЕННОГО ИЗНОСА ИЛИ ПОВРЕЖДЕНИЯ В РЕЗУЛЬТАТЕ АВАРИИ, НЕНАДЛЕЖАЩЕГО ИСПОЛЬЗОВАНИЯ, НАРУШЕНИЯ ПРАВИЛ ЭКСПЛУАТАЦИИ ИЛИ ХАЛАТНОСТИ. ПРОДАВЕЦ НЕ ПРЕДОСТАВЛЯЕТ НИКАКИХ ЯВНО ВЫРАЖЕННЫХ ГАРАНТИЙ ЗА ИСКЛЮЧЕНИЕМ ПРЯМО ИЗЛОЖЕННОЙ В НАСТОЯЩЕМ ДОКУМЕНТЕ. ЗА ИСКЛЮЧЕНИЕМ СЛУЧАЕВ, ЗАПРЕЩЕННЫХ ДЕЙСТВУЮЩИМ ЗАКОНОДАТЕЛЬСТВОМ, ВСЕ ПОДРАЗУМЕВАЕМЫЕ ГАРАНТИИ, ВКЛЮЧАЯ ВСЕ ГАРАНТИИ ПРИГОДНОСТИ ДЛЯ ПРОДАЖИ ИЛИ ИСПОЛЬЗОВАНИЯ ПО НАЗНАЧЕНИЮ, ОГРАНИЧЕНЫ ПО ПРОДОЛЖИТЕЛЬНОСТИ ДЕЙСТВИЯ ВЫШЕУКАЗАННЫМ ГАРАНТИЙНЫМ СРОКОМ; КРОМЕ ТОГО, ИЗ НАСТОЯЩЕЙ ГАРАНТИИ ЯВНЫМ ОБРАЗОМ ИСКЛЮЧАЮТСЯ ВСЕ ПОБОЧНЫЕ, СЛУЧАЙНЫЕ И КОСВЕННЫЕ УБЫТКИ. (В некоторых штатах не допускается введение ограничений на продолжительность действия тех или иных подразумеваемых гарантий, а в некоторых - исключение или ограничение размера побочных или косвенных убытков. В этих случаях вышеизложенные ограничения или исключения могут на вас не распространяться. Настоящая гарантия предоставляет вам конкретные юридические права, а набор других ваших прав может быть различным в зависимости от юрисдикции).

ВНИМАНИЕ! До начала использования данного устройства пользователь должен убедиться в том, что оно является пригодным, соответствующим или безопасным для предполагаемого применения. В связи с большим разнообразием конкретных применений производитель не дает каких-либо заверений или гарантий относительно пригодности данных изделий для какого-либо конкретного применения или их соответствия каким-либо конкретным требованиям.

Идентификационные номера соответствия нормативным требованиям

В целях сертификации на соответствие нормативным требованиям и опознавания приобретенному вами изделию марки Tripp Lite присвоен уникальный серийный номер. Серийный номер располагается на заводской табличке вместе со всеми необходимыми отметками о приемке и прочей информацией. При запросе информации о соответствии данного изделия нормативным требованиям обязательно указывайте его серийный номер. Серийный номер не следует путать с торговым наименованием изделия или номером его модели.

Компания Tripp Lite постоянно совершенствует свою продукцию. В связи с этим возможно изменение технических характеристик без предварительного уведомления.

1111 W. 35th Street, Chicago, IL 60609 USA • www.tripplite.com/support

16-04-227 93-35C5_revA

16-04-227-9335C5.indb 32 9/2/2016 10:19:13 AM