Owner's Manual

DisplayPort over Cat6 Extender and Receiver Kit, 4K/60 Hz

DisplayPort over Cat6 Model: B127A-1A1-BDBD
DisplayPort to HDMI over Cat6 Model: B127A-1A1-BDBH

Español 13 • Français 24 • Русский 35 • Deutsch 46

WARRANTY REGISTRATION

Register your product today and be automatically entered to win an ISOBAR® surge protector in our monthly drawing!

tripplite.com/warranty

TRIPP·LITE

OVER 95 YEARS
Manufacturing Excellence.

1111 W. 35th Street, Chicago, IL 60609 USA • tripplite.com/support

Copyright © 2021 Tripp Lite. All rights reserved.

Package Contents

- Transmitter and Receiver Units
- External Power Supply Plug Adapters: NEMA 1-15P North America; AS/NZS 3112 Australia; BS 1363 U.K.; CEE 7/16 Schuko
- Mounting Hardware

Optional Accessories:

- N202-Series Cat6 24 AWG Solid-Wire Patch Cables
- P569-XXX-CERT or P568-XXX-2A Series High-Speed HDMI 2.0 Cables
- P580-Series DisplayPort Cables with Latches

Product Features

B127A-1A1-BDBH

- DisplayPort 1.2a to HDMI over Cat6 Power over Cable (PoC) Extender Kit
- Extends a 4K x 2K (3840 x 2160) @ 60 Hz signal, as specified in HDMI 2.0, up to 230 ft. (70 m) from the source.
- Built-in local HDMI port supports 4K @ 60 Hz signal
- Remote receiver unit features built-in equalization (EQ) control and auto EDID image adjustment
- Supports up to 7.1-channel surround sound audio
- Receiver features built-in Toslink port for audio extraction function
- HDCP 2.2 compatible
- Plug-and-play - no software or drivers required
- Supports bi-directional IR and USB 1.1 function by DIP switch selection
- Includes mounting hardware that enables both the local transmitter and remote receiver units to be wall-mounted, rack-mounted or pole-mounted

09-170-Book.indb 2 4/6/2021 3:50:06 P

Product Features

B127A-1A1-BDBD

- DisplayPort 1.2a over Cat6 extender and receiver kit with Power over Cable (PoC)
- Extends a 4K x 2K (3840 x 2160) @ 60 Hz signal up to 230 ft. (70 m) from the source
- Built-in local HDMI port supports 4K x 2K (3840 x 216) @ 60 Hz resolutions
- Remote receiver unit features built-in equalization (EQ) control and audo EDID image adjustment
- Supports up to 7.1-channel surround sound audio
- Receiver features a Toslink port for audio extraction
- Supports DisplayPort 1.2a and is HDCP 2.2 compatible
- Plug-and-play - no software or drivers required
- Supports bi-directional IR and USB 1.1 function by DIP switch selection
- Includes mounting hardware that enables both the local transmitter and remote receiver units to be wall-mounted, rack-mounted or pole-mounted

09-170-Book.indb 3 4/6/2021 3:50:06 P

Disclaimer

Before installation, check the following settings of your source(s) and TV/monitor(s):

1. Set to display 60 Hz. Double-check factory settings, in case the default is set to a lower frequency (Hz) than advertised.
2. Ensure the input setting of your monitor is set at HDMI 2.0. Some displays may have default setting at HDMI 1.4

   Note: *This is only important for the B127A-1A1-BDBH model; the B127A-1A1-BDBD will need DP 1.2a settings.*
3. Verify your monitor has the HDR feature enabled. Some displays may have this feature disabled as a factory setting.
4. Check if the Ultra HD (UHD) Deep Color setting is enabled on your TV/monitor. Confirm with your TV/monitor manufacturer which HDMI ports support UHD Deep Color.

   Note: *Only for the B127A-1A1-BDBH model.*
5. Check the USB/IR DIP switch, as the default setting is set to "IR".

   Note*: To connect a local monitor to your installation, the UHD Deep Color setting may need to be disabled on your local TV/monitor (depending on the make/model) to achieve 4K/60 Hz resolution.*

09-170-Book.indb 4 4/6/2021 3:50:06 P

Mounting Instructions

The B127A-1A1-BDBH and B127A-1A1-BDBD include mounting hardware that allows for a variety of mounting methods. The following images illustrate how the included mounting brackets can be attached for different installations.

Note: *The model shown in the below images is for illustrative purposes only. Your product may vary by model number, size or port orientation. The mounting options for all over IP units are the same.*

Wall-mount

19” Rack-mount

Pole-mount

09-170-Book.indb 5 4/6/2021 3:50:07 P

Standard Extender Kit Installation

Model B127A-1A1-BDBH

Notes:

1. *Test to ensure the entire installation works properly before pulling cables through ceilings/walls.*
2. *To achieve maximum distance and performance, use 24 AWG solid wire Cat6 cable. Using stranded-wire Cat6 cable or cable with a gauge (AWG) size higher than 24 AWG will result in shorter extension distance. Higher gauge cabling, such as 26 AWG, has a more limited transmission capability than lower gauge cabling. All Tripp Lite N202-Series Cat6 cables are made with 24 AWG solid-wire cabling.*
3. *The installation diagram shows a B127A-1A1-BDBH unit.*
4. *External power is not required for remote receiver units due to Power over Cable (PoC) technology incorporated in the transmitter units.*

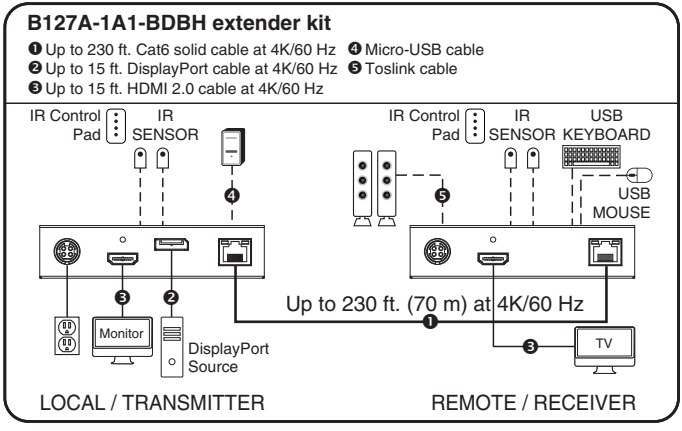

1. Make sure all equipment in the installation—such as monitors, the DisplayPort source and the transmitter—is powered OFF.

09-170-Book.indb 6 4/6/2021 3:50:07 P

Standard Extender Kit Installation

2. Using a DisplayPort cable, connect the DisplayPort source to the INPUT port on the local transmitter unit.
3. **Optional for B127A-1A1-BDBH:** Using an HDMI cable (such as Tripp Lite P569-XXX-CERT or P568-XXX-2A Series cables), connect a local monitor to the LOCALOUT port on the B127A-1A1-BDBH local transmitter unit.
4. Using Cat6 cable, connect the RJ45 port on the local transmitter unit to the RJ45 port on the remote receiver unit.
5. Using an HDMI cable (such as Tripp Lite P569-XXX-CERT or P568-XXX-2A Series cables), connect the remote receiver unit's HDMI port to a monitor.
6. Turn the power on to your connected TVs/monitors. The LOCAL (orange) LED will illuminate to indicate the local port has been connected to a display.
7. Connect the external power supply to the local transmitter unit and plug it into an available wall outlet or (optional) Tripp Lite Surge Protector, Power Distribution Unit (PDU) or Uninterruptible Power Supply (UPS). The POWER (green) LED on the local transmitter unit will illuminate to indicate the unit is receiving power from the external power supply. The POWER (green) LED on the remote receiver unit will illuminate to indicate the unit is receiving power from the local transmitter unit through PoC technology.

   Note: *The external power adapter can be plugged into either the transmitter or receiver unit.*
8. Turn on the power to the DisplayPort source. The OUTPUT (orange) LED on the local transmitter unit will illuminate to indicate a signal is being received from the source.
9. The (orange) RJ45 LED will illuminate on both the local transmitter and remote receiver units to indicate a signal is being received from the source to display. The screen should now display on the connected monitor.

09-170-Book.indb 7 4/6/2021 3:50:07 P

Standard Extender Kit Installation

Model B127A-1A1-BDBD

Notes:

1. *Test to ensure the entire installation works properly before pulling cables through ceilings/walls.*
2. *To achieve maximum distance and performance, use 24 AWG solid wire Cat6 cable. Using stranded-wire Cat6 cable, or cable with a gauge (AWG) size higher than 24 AWG, will result in shorter extension distance. Higher gauge cabling, such as 26 AWG, has a more limited transmission capability than lower gauge cabling. All Tripp Lite N202-Series Cat6 cables are made with 24 AWG solid-wire cabling.*
3. *The installation diagram shows a B127A-1A1-BDBD unit.*
4. *External power is not required for remote receiver units due to Power over Cable (PoC) technology incorporated in the transmitter units.*

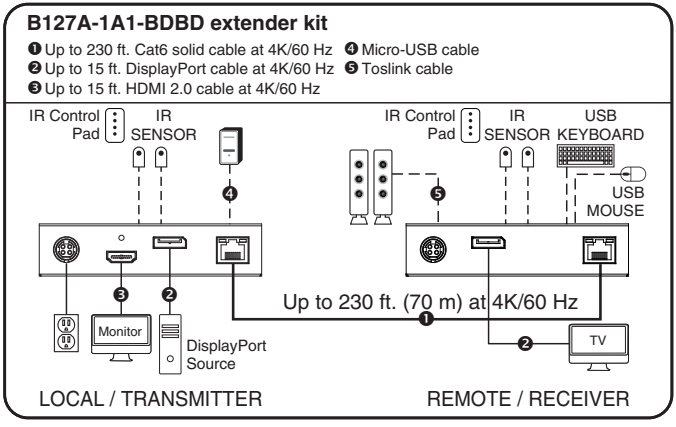

1. Make sure all equipment in the installation—such as monitors, the DisplayPort source and the transmitter—is powered OFF.

09-170-Book.indb 8 4/6/2021 3:50:07 P

Standard Extender Kit Installation

2. Using a DisplayPort cable, connect the DisplayPort source to the INPUT port on the local transmitter unit.
3. Using an HDMI cable (such as Tripp Lite P569-XXX-CERT or P568-XXX-2A Series cables), connect a local monitor to the LOCALOUT port on the B127A-1A1-BDBD local transmitter unit.
4. Using Cat6 cable, connect the RJ45 port on the local transmitter unit to the RJ45 port on the remote receiver unit.
5. Using a DisplayPort cable, connect the remote receiver unit's DisplayPort port to a monitor.
6. Turn the power on to your connected TVs/monitors. The LOCAL (orange) LED will illuminate to indicate the local port has been connected to a display.
7. Connect the external power supply to the local transmitter unit and plug it into an available wall outlet or (optional) Tripp Lite Surge Protector, Power Distribution Unit (PDU) or Uninterruptible Power Supply (UPS). The POWER (green) LED on the local transmitter unit will illuminate to indicate the unit is receiving power from the external power supply. The POWER (green) LED on the remote receiver unit will illuminate to indicate the unit is receiving power from the local transmitter unit through PoC technology.
8. Turn on the power to the DisplayPort source. The OUTPUT (orange) LED on the local transmitter unit will illuminate to indicate a signal is being received from the source.
9. The (orange) RJ45 LED will illuminate on both the local transmitter and remote receiver units to indicate a signal is being received from the source to display. The screen should now display on the connected monitor.

09-170-Book.indb 9 4/6/2021 3:50:07 P

USB/IR/Toslink Controls

The extender kit provides the following functional controls:

- USB 1.1 – One USB Micro-B input at transmitter, dual USB-A outputs at receiver
- Bi-Directional IR – Dual 3.5 mm jacks at both the transmitter and receiver
- Toslink output at receiver and transceiver

(Optional) Connect the included IR-OUT cable to the transmitter unit's IR-OUT port. Place the sensor on the IR-OUT cable in an unobstructed area within clear view of the device being controlled. Then connect the included IR-IN cable to the receiver unit's IR-IN port. The IR-IN cable will communicate the desired command via the transmitter's IR-OUT cable.

Note: *The IR-OUT cable receives the signal from the remote control and sends it to the device being controlled (e.g. Blu-ray™ player, etc.).*

(Optional) With a user-supplied USB Micro-B cable (such as Tripp Lite U050-XXX Series USB cable), connect to the transmitter's Micro-B port. Then connect a keyboard and mouse to the available USB-A ports on the receiver unit.

(Optional) *Connect a Toslink cable (such as Tripp Lite's A102-XXM Series cables) to a set of speakers, an audio receiver or other audio system equipped with Toslink digital outputs.*

09-170-Book.indb 10 4/6/2021 3:50:07 P

Warranty and Product Registration

1-Year Limited Warranty

TRIPP LITE warrants its products to be free from defects in materials and workmanship for a period of one (1) year from the date of initial purchase. TRIPP LITE's obligation under this warranty is limited to repairing or replacing (at its sole option) any such defective products. To obtain service under this warranty, you must obtain a Returned Material Authorization (RMA) number from TRIPP LITE or an authorized TRIPP LITE service center. Products must be returned to TRIPP LITE or an authorized TRIPP LITE service center with transportation charges prepaid and must be accompanied by a brief description of the problem encountered and proof of date and place of purchase. This warranty does not apply to equipment which has been damaged by accident, negligence or misapplication or has been altered or modified in any way.

EXCEPT AS PROVIDED HEREIN, TRIPP LITE MAKES NO WARRANTIES, EXPRESS OR IMPLIED, INCLUDING WARRANTIES OF MERCHANTABILITY AND FITNESS FOR A PARTICULAR PURPOSE. Some states do not permit limitation or exclusion of implied warranties; therefore, the aforesaid limitation(s) or exclusion(s) may not apply to the purchaser.

EXCEPT AS PROVIDED ABOVE, IN NO EVENT WILL TRIPP LITE BE LIABLE FOR DIRECT, INDIRECT, SPECIAL, INCIDENTAL OR CONSEQUENTIAL DAMAGES ARISING OUT OF THE USE OF THIS PRODUCT, EVEN IF ADVISED OF THE POSSIBILITY OF SUCH DAMAGE. Specifically, TRIPP LITE is not liable for any costs, such as lost profits or revenue, loss of equipment, loss of use of equipment, loss of software, loss of data, costs of substitutes, claims by third parties, or otherwise.

PRODUCT REGISTRATION

Visit tripplite.com/warranty today to register your new Tripp Lite product. You'll be automatically entered into a drawing for a chance to win a FREE Tripp Lite product!*

* No purchase necessary. Void where prohibited. Some restrictions apply. See website for details.

WEEE Compliance Information for Tripp Lite Customers and Recyclers (European Union)

Under the Waste Electrical and Electronic Equipment (WEEE) Directive and implementing regulations, when customers buy new electrical and electronic equipment from Tripp Lite they are entitled to:

- Send old equipment for recycling on a one-for-one, like-for-like basis (this varies depending on the country)
- Send the new equipment back for recycling when this ultimately becomes waste

WARNING

Use of this equipment in life support applications where failure of this equipment can reasonably be expected to cause the failure of the life support equipment or to significantly affect its safety or effectiveness is not recommended.

Tripp Lite has a policy of continuous improvement. Specifications are subject to change without notice. Photos and illustrations may differ slightly from actual products.

09-170-Book.indb 11 4/6/2021 3:50:07 P

1111 W. 35th Street, Chicago, IL 60609 USA • tripplite.com/support

20-09-170 93-3D2E_RevA

09-170-Book.indb 12 4/6/2021 3:50:07 P

Manual del Propietario

Juego Extensor y Receptor DisplayPort sobre Cat6, 4K @ 60 Hz

Modelo DisplayPort sobre Cat6: B127A-1A1-BDBD
Modelo DisplayPort a HDMI sobre Cat6: B127A-1A1-BDBH

English 1 • Français 24 • Русский 35 • Deutsch 46

TRIPP·LITE

MÁS DE 95 AÑOS
Excelencia en Manufactura.

1111 W. 35th Street, Chicago, IL 60609 EE UU • tripplite.com/support

Copyright © 2021 Tripp Lite. Todos los derechos reservados.

Contenido del Empaque

- Unidades Transmisoras y Receptoras
- Adaptadores de Clavija para Fuente de Alimentación Externa: NEMA 1-15P Norteamérica; AS/NZS 3112 Australia; BS 1363 Reino Unido; CEE 7/16 Schuko
- Accesorios de Instalación

Accesorios Opcionales:

- Cables Patch Cat6 de Alambre Sólido 24 AWG de la Serie N202
- Cables HDMI 2.0 de Alta Velocidad Serie P569-XXX-CERT o P568-XXX-2A
- Cables de seguridad DisplayPort de la Serie P580

Características del Producto

B127A-1A1-BDBH

- Alimentación por Cable [PoC] DisplayPort 1.2a a HDMI sobre Cat6 Juego de Extensor
- Extiende una señal 4K x 2K (3840 x 2160) @ 60 Hz, como se especifica en HDMI 2.0, hasta 70 m [230 pies] de la fuente.
- El puerto HDMI local incorporado soporta una señal 4K @ 60 Hz
- La unidad receptora remota cuenta con un control de ecualización [EQ] incorporado y ajuste de imagen EDID automático
- Soporta audio de sonido envolvente de hasta 7.1 canales
- El receptor cuenta con un puerto Toslink incorporado para la función de extracción de audio
- Compatible con HDCP 2.2
- Conectar y Usar - no requiere software ni controladores
- Soporta IR bidireccional y función USB 1.1 mediante selección de switch para configuración [DIP]
- Incluye accesorios de instalación que permiten instalar en la pared, instalar en rack o instalar en poste tanto las unidades transmisoras locales como las receptoras remotas

09-170-Book.indb 14 4/6/2021 3:50:08 P

Características del Producto

B127A-1A1-BDBD

- Juego extensor y receptor DisplayPort 1.2a sobre Cat6 con Alimentación por Cable [PoC]
- Extiende una señal de 4K x 2K (3840 x 2160) @ 60 Hz hasta a 70 m [230 pies] de la fuente
- El puerto HDMI local incorporado soporta resoluciones 4K x 2K (3840 x 2160) @ 60 Hz
- La unidad receptora remota cuenta con control de ecualización incorporado (EQ) y ajuste de la imagen de EDID de audio
- Soporta audio de sonido envolvente de hasta 7.1 canales
- El receptor cuenta con un puerto Toslink para extracción de audio
- Soporta DisplayPort 1.2a y es compatible con HDCP 2.2
- Conectar y Usar - no requiere software ni controladores
- Soporta IR bidireccional y función USB 1.1 mediante selección de switch para configuración [DIP]
- Incluye los accesorios de instalación que permite instalar las unidades transmisora local y receptora remota en rack, en la pared o en poste.

09-170-Book.indb 15 4/6/2021 3:50:08 P

Limitación de Responsabilidad

Antes de la instalación, revise los siguientes ajustes de su(s) fuente(s) y Televisores o Monitor(es):

1. Configure para visualizar 60 Hz. Revise la configuración de fábrica, en caso de que esté configurado el valor predeterminado para una frecuencia (Hz) menor que la anunciada.
2. Asegurarse de que el valor de entrada de su monitor esté configurado a HDMI 2.0. Algunas pantallas pueden tener una configuración predeterminada a HDMI 1.4

   Nota: *Esto es solo importante para el modelo B127A-1A1-BDBH;*

   El B127A-1A1-BDBD necesitará parámetros DP 1.2a.
3. Verifique que su monitor tenga habilitada la función HDR. Algunas pantallas pueden tener esta función deshabilitada como configuración de fábrica.
4. Verifique que la Configuración de Color Verdadero Ultra HD [UHD] está habilitada en su televisor o monitor. Confirme con el fabricante de su televisor o monitor qué puertos HDMI soportan Color Verdadero UHD.

   Nota: *Sólo para el modelo B127A-1A1-BDBH.*
5. Revise el switch para configuración [DIP] USB / IR, ya que la configuración predeterminada está configurada en "IR".

   Nota: *Para conectar un monitor local a su instalación, puede ser necesario deshabilitar el ajuste de Color Verdadero UHD en su televisor o monitor local (dependiendo de la marca y modelo) para lograr la resolución 4K @ 60Hz.*

09-170-Book.indb 16 4/6/2021 3:50:08 P

Instrucciones de Instalación

El B127A-1A1-BDBH y el B127A-1A1-BDBD incluyen accesorios de instalación que permiten una gran variedad de métodos de instalación. Las siguientes imágenes ilustran cómo pueden fijarse los soportes de instalación incluidos para las diferentes instalaciones.

Nota: *El modelo mostrado en las imágenes de abajo es solo para fines ilustrativos. Su producto puede variar según el número de modelo, tamaño u orientación del puerto. Las opciones de instalación para todas las unidades sobre IP son las mismas.*

Instalación en la Pared

Instalación en rack de 19”

Instalación en poste

09-170-Book.indb 17 4/6/2021 3:50:08 P

Instalación Estándar del Juego Extensor

Modelo B127A-1A1-BDBH

Notas:

1. *Haga pruebas para asegurarse de que toda la instalación trabaje correctamente antes de tender los cables a través de techos y paredes.*
2. *Para conseguir la distancia y rendimiento máximos, use un cable Cat6 con conductores de alambre sólido 24 AWG cable. El uso de cable Cat6 de alambre trenzado o cable con un número de tamaño de calibre (AWG) superior a 24 AWG dará como resultado una distancia de extensión más corta. Un cableado de número mayor de calibre, como 26 AWG, tiene capacidad de transmisión más limitada que el cableado de menor calibre 24 AWG. Todos los cables Cat6 de la Serie N202 de Tripp Lite están hechos con cableado de alambre sólido calibre 24 AWG.*
3. *El diagrama de instalación muestra una unidad B127A-1A1-BDBH.*
4. *No es necesaria alimentación externa para las unidades receptoras remotas debido a la tecnología PoC incorporada en las unidades transmisoras.*

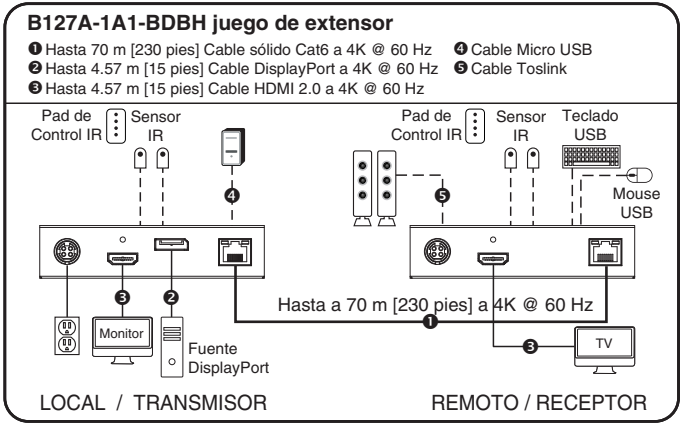

1. Asegúrese de que todos los equipos en la instalación—como monitores, la fuente DisplayPort y el transmisor—estén apagados.

09-170-Book.indb 18 4/6/2021 3:50:08 P

Instalación Estándar del Juego Extensor

2. Usando un cable DisplayPort, conecte la fuente DisplayPort al puerto INPUT en la unidad transmisora local.
3. **Opcional para el B127A-1A1-BDBH:** Usando un cable HDMI (como los cables Serie P569-XXX-CERT o P568-XXX-2A de Tripp Lite), conecte un monitor local al puerto LOCALOUT en la unidad transmisora B127A-1A1-BDBH local.
4. Usando cable Cat6, conecte el puerto RJ45 en la unidad transmisora local al puerto RJ45 en la unidad receptora remota.
5. Usando un cable HDMI (como los cables de la Serie P569-XXX-CERT o P568-XXX-2A de Tripp Lite), conecte el puerto HDMI de la unidad receptora remota a un monitor.
6. Encienda sus televisores y monitores conectados. El LED LOCAL (naranja) se iluminará para indicar que puerto local ha sido conectado a una pantalla.
7. Conecte la fuente de alimentación externa incluida a la unidad transmisora local y enchúfela en un tomacorriente de pared o (opcional) Supresor de Sobretensiones, Unidad de Distribución de Energía [PDU] Sistema de Respaldo Ininterrumpible [UPS] de Tripp Lite. El LED POWER (Verde) en la unidad transmisora local se iluminará para indicar que la unidad está recibiendo energía de la fuente de alimentación externa. El LED POWER (Verde) en la unidad receptora remota se iluminará para indicar que la unidad está recibiendo energía de la unidad transmisora local mediante tecnología PoC.
   Nota: *El adaptador de alimentación externa puede enchufarse en la unidad transmisora o receptora.*
8. Encienda la fuente de DisplayPort. El LED OUTPUT (naranja) en la unidad transmisora local se iluminará para indicar que se recibe una señal de la fuente.
9. El LED RJ45 (naranja) se iluminará en el transmisor local y en las unidades receptoras remotas para indicar que se está recibiendo una señal desde la fuente a la pantalla. Ahora se debe mostrar la pantalla en el monitor conectado monitor.

09-170-Book.indb 19 4/6/2021 3:50:08 P

Instalación Estándar del Juego Extensor

Modelo B127A-1A1-BDBD

Notas:

1. *Haga pruebas para asegurarse de que toda la instalación trabaje correctamente antes de tender los cables a través de techos y paredes.*
2. *Para conseguir la distancia y rendimiento máximos, use un cable Cat6 con conductores de alambre sólido 24 AWG cable. El uso de cable Cat6 de alambre trenzado o cable con un número de tamaño de calibre (AWG) superior a 24 AWG dará como resultado una distancia de extensión más corta. Un cableado de número mayor de calibre, como 26 AWG, tiene capacidad de transmisión más limitada que el cableado de menor calibre 24 AWG. Todos los cables Cat6 de la Serie N202 de Tripp Lite están hechos con cableado de alambre sólido calibre 24 AWG.*
3. *El diagrama de instalación muestra una unidad B127A-1A1-BDBD.*
4. *No es necesaria alimentación externa para las unidades receptoras remotas debido a la tecnología PoC incorporada en las unidades transmisoras.*

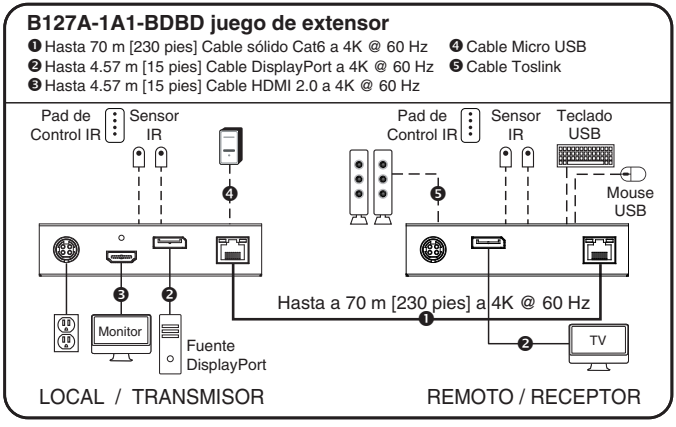

1. Asegúrese de que todos los equipos en la instalación—como monitores, la fuente DisplayPort y el transmisor—estén apagados.

09-170-Book.indb 20 4/6/2021 3:50:08 P

Instalación Estándar del Juego Extensor

2. Usando un cable DisplayPort, conecte la fuente DisplayPort al puerto INPUT en la unidad transmisora local.

3. Usando un cable HDMI (como los cables de la Serie P569-XXX-CERT o P568-XXX-2A), conecte un monitor local al puerto LOCALOUT en la unidad transmisora local B127A-1A1-BDBD.

4. Usando cable Cat6, conecte el puerto RJ45 en la unidad transmisora local al puerto RJ45 en la unidad receptora remota.

5. Usando un cable DisplayPort, conecte el puerto DisplayPort de la unidad receptora remota a un monitor.

6. Encienda sus televisores y monitores conectados. El LED LOCAL (naranja se iluminará para indicar que puerto local ha sido conectado a una pantalla.

7. Conecte la fuente de alimentación externa incluida a la unidad transmisora local y enchúfela en un tomacorriente de pared o (opcional) Supresor de Sobretensiones, Unidad de Distribución de Energía [PDU] Sistema de Respaldo Ininterrumpible [UPS] de Tripp Lite. El LED POWER (Verde) en la unidad transmisora local se iluminará para indicar que la unidad está recibiendo energía de la fuente de alimentación externa. El LED POWER (Verde) en la unidad receptora remota se iluminará para indicar que la unidad está recibiendo energía de la unidad transmisora local mediante tecnología PoC.

8. Encienda la fuente de DisplayPort. El LED OUTPUT (naranja) en la unidad transmisora local se iluminará para indicar que se recibe una señal de la fuente.

9. El LED RJ45 (naranja) se iluminará en el transmisor local y en las unidades receptoras remotas para indicar que se está recibiendo una señal desde la fuente a la pantalla. Ahora se debe mostrar la pantalla en el monitor conectado monitor.

09-170-Book.indb 21 4/6/2021 3:50:08 P

Controles USB / IR / Toslink

El juego extensor proporciona los siguientes controles funcionales:

- USB 1.1 – Una entrada USB Micro B en el transmisor, dos salidas USB A en el receptor
- IR Bidireccional – Conectores dobles de 3.5 mm en el transmisor y receptor
- Salida Toslink en el receptor y transceptor

(Opcional) Conecte el cable IR-OUT incluido al puerto IR-OUT en la unidad transmisora. Coloque el sensor en el cable de IR-OUT en una zona sin obstrucciones dentro de la línea de visión del dispositivo controlado. Luego conecte el cable IR-IN incluido al puerto IR-IN de la unidad receptora. El cable IR-IN comunicará el comando deseada mediante el cable IR-OUT del transmisor.
Nota: *El cable IR-OUT recibe la señal desde el control remoto y la envía al dispositivo que se controla (p.e. reproductor de Blu-ray™, etc.).*

(Opcional) Con un cable USB Micro B suministrado por el usuario (como El cable USB Serie U050-XXX de Tripp Lite), conecte el puerto Micro B del transmisor. Entonces conecte un teclado y mouse en los puertos USB A disponibles en la unidad receptora.

(Opcional) *Conecte un cable Toslink (como los cables de la Serie A102-XXM de Tripp Lite) a un juego de bocinas, un receptor de audio u otro sistema de audio equipado con salidas digitales Toslink.*

09-170-Book.indb 22 4/6/2021 3:50:08 P

Garantía

Garantía Limitada por 1 Año

TRIPP LITE garantiza que este producto no presenta defectos de materiales ni de mano de obra por un período de un (1) año a partir de la fecha de compra inicial. La obligación TRIPP LITE bajo esta garantía está limitada a la reparación o reemplazo (a su entera discreción) de cualquier producto defectuoso. Para obtener servicio bajo esta garantía, debe obtener un número de Autorización de Devolución de Mercancía [RMA] de TRIPP LITE o de un centro de servicio autorizado de TRIPP LITE. Los productos deben ser regresados a Tripp Lite o un Centro de Servicio Autorizado de Tripp Lite con los cargos del transporte prepagados y deben estar acompañados por una breve descripción del problema encontrado y un comprobante de la fecha y el lugar de compra. Esta garantía no se aplica a equipos que hayan sido dañados por accidente, negligencia o mal uso, o hayan sido alterados o modificados de alguna manera.

EXCEPTO COMO SE INDICA EN EL PRESENTE, TRIPP LITE NO OFRECE GARANTÍAS EXPRESAS O IMPLÍCITAS, INCLUIDAS LAS GARANTÍAS DE COMERCIABILIDAD Y ADECUACIÓN PARA UN DETERMINADO PROPÓSITO. Algunos estados no permiten la limitación o exclusión de garantías implícitas; por lo tanto, las limitaciones o exclusiones antes mencionadas pueden no aplicarse al comprador.
EXCEPTO COMO SE INDICA ANTERIORMENTE, EN NINGÚN CASO TRIPP LITE SERÁ RESPONSABLE POR DAÑOS DIRECTOS, INDIRECTOS, ESPECIALES, INCIDENTALES O CONSECUENTES QUE SURJAN DEL USO DE ESTE PRODUCTO, INCLUSO SI SE ADVIERTE DE LA POSIBILIDAD DE TALES DAÑOS. Específicamente, TRIPP LITE no es responsable por ningún costo, como pérdida de utilidades o ingresos, pérdida de equipo, pérdida del uso de equipos, pérdida de software, pérdida de datos, costos de substitutos, reclamaciones de terceros o de otro tipo.

Información de Cumplimiento con WEEE para Clientes y Recicladores de Tripp Lite (Unión Europea)

Conforme a la Directiva de Residuos de Equipos Eléctricos y Electrónicos [WEEE] y regulaciones aplicables, cuando los clientes adquieren un equipo eléctrico y electrónico nuevo de Tripp Lite están obligados a:

- Enviar el equipo viejo para fines de reciclaje bajo la modalidad de uno por uno, semejante por semejante (esto varía de un país a otro)
- Devolver el equipo nuevo para reciclaje una vez que finalmente quede en desuso

ADVERTENCIA

No se recomienda el uso de este equipo en aplicaciones de soporte de vida en donde razonablemente se pueda esperar que la falla de este equipo
cause la falla del equipo de soporte de vida o afecte significativamente su seguridad o efectividad.

Tripp Lite tiene una política de mejora continua. Las especificaciones están sujetas a cambio sin previo aviso. Las fotografías e ilustraciones pueden diferir ligeramente de los productos reales.

Excelencia en Manufactura.

1111 W. 35th Street, Chicago, IL 60609 EE UU • tripplite.com/support

20-09-170 93-3D2E_RevA

09-170-Book.indb 23 4/6/2021 3:50:08 P

Manuel de l'utilisateur

Trousse de prolongateur et récepteur DisplayPort sur Cat6, 4K/60 Hz

Modèle DisplayPort sur Cat6 : B127A-1A1-BDBD
Modèle DisplayPort à HDMI sur Cat6 : B127A-1A1-BDBH

English 1 • Español 13 • Русский 35 • Deutsch 46

1111 W. 35th Street, Chicago, IL 60609 USA • tripplite.com/support

Droits d'auteur © 2021 Tripp Lite. Tous droits réservés.

Contenu de l'emballage

- Transmetteur et récepteur
- Adaptateurs pour fiche d'alimentation externe : NEMA 1-15P Amérique du Nord; AS/NZS 3112 Australie; BS 1363 Royaume-Uni; CEE 7/16 Schuko
- Quincaillerie de montage

Accessoires en option :

- Cordons de raccordement à fils rigides 24 AWG Cat6 de la série N202
- Câbles HDMI 2.0 haute vitesse de la série P569-XXX-CERT ou P568-XXX-2A
- Câbles DisplayPort de la série P580 avec loquets

Caractéristiques du produit

B127A-1A1-BDBH

- Trousse de prolongateur de DisplayPort 1.2a à HDMI sur Cat6 avec alimentation par câble (PoC)
- Permet de prolonger un signal de 4K x 2K (3 840 x 2 160) @ 60 Hz, comme précisé dans HDMI 2.0, jusqu'à 70 m (230 pi) de la source
- Le port HDMI local intégré prend en charge un signal de 4K @ 60 Hz.
- Le récepteur à distance comporte un égalisateur (EQ) intégré et un réglage automatique de l'image EDID.
- Prend en charge les systèmes ambiophoniques jusqu'à 7.1 canaux
- Le récepteur est doté d'un port Toslink intégré pour la fonction d'extraction audio.
- Compatible HDCP 2.2
- Prêt à l'emploi - aucun logiciel ou lecteur requis
- Prend en charge IR bidirectionnelle et la fonction USB 1.1 par le biais de la sélection du commutateur DIP
- Inclut la quincaillerie de montage qui permet au transmetteur local et au récepteur à distance d'être installés au mur, ou montés dans un bâti ou sur un poteau

09-170-Book.indb 25 4/6/2021 3:50:09 P

Caractéristiques du produit

B127A-1A1-BDBD

- Trousse de prolongateur et de récepteur de DisplayPort 1.2a sur Cat6 avec alimentation par câble (PoC)
- Prolonge un signal 4K x 2K (3 840 x 2 160 @ 60 Hz) jusqu'à 70 m (230 pi) de la source
- Le port HDMI local intégré prend en charge des résolutions de 4K x 2K (3 840 x 2 160) @ 60 Hz.
- Le récepteur à distance comporte un égalisateur (EQ) intégré et un réglage automatique de l'image EDID.
- Prend en charge les systèmes ambiophoniques jusqu'à 7.1 canaux
- Le récepteur est doté d'un port Toslink pour l'extraction audio.
- Prend en charge DisplayPort 1.2a et est compatible HDCP 2.2
- Prêt à l'emploi - aucun logiciel ou lecteur requis
- Prend en charge IR bidirectionnelle et la fonction USB 1.1 par le biais de la sélection du commutateur DIP
- Inclut la quincaillerie de montage qui permet au transmetteur local et au récepteur à distance d'être installés au mur, ou montés dans un bâti ou sur un poteau

09-170-Book.indb 26 4/6/2021 3:50:09 P

Clause de non-responsabilité

Avant l'installation, vérifier les paramètres suivants de la ou des sources et de la télévision/du ou des moniteurs :

1. Configurer pour afficher 60 Hz. Revérifier les réglages de l'usine au cas où le réglage par défaut est configuré à une fréquence moindre (Hz) que celle annoncée.
2. S'assurer que le réglage d'entrée du moniteur est configuré à HDMI 2.0. Certains écrans peuvent avoir un réglage par défaut configuré à HDMI 1.4

   Remarque : *Cela est important seulement pour le modèle B127A-1A1-BDBH; le modèle B127A-1A1-BDBD nécessitera les réglages DP 1.2a.*
3. Vérifier que la fonctionnalité HDR du moniteur est activée. Cette fonctionnalité peut être désactivée comme paramètre d'usine pour certains écrans.
4. Vérifier si le réglage Ultra HD (UHD) Deep Color (couleur foncée ultra-haute définition) est activé sur la télévision/le moniteur. Confirmer avec le fabricant de la télévision/du moniteur quels ports HDMI prennent en charge UHD Deep Color (couleur foncée ultra-haute définition).

   Remarque : *Seulement pour le modèle B127A-1A1-BDBH.*
5. Vérifier le commutateur DIP USB/IR pour s'assurer que le réglage par défaut est configuré à « IR ».

   Remarque : *Pour raccorder un moniteur local à l'installation, le réglage UHD Deep Color peut devoir être désactivé sur la télévision/le moniteur local(e) (selon la marque/le modèle) pour obtenir une résolution de 4K 60 Hz.*

09-170-Book.indb 27 4/6/2021 3:50:09 P

Instructions de montage

Le B127A-1A1-BDBH et le B127A-1A1-BDBD incluent la quincaillerie de montage qui permet différentes méthodes de montage. Les images suivantes illustrent comment les supports de montage inclus peuvent être fixés pour différentes installations.

Remarque : *Le modèle illustré sur les images ci-dessous est pour des fins d'illustration uniquement. Le produit peut varier selon le numéro de modèle, la taille ou l'orientation des ports. Les options de montage pour tous les appareils sur IP sont les mêmes.*

Montage mural

Montage en bâti de 48,3 cm (19 po)

Montage sur poteau

09-170-Book.indb 28 4/6/2021 3:50:09 P

Installation de la trousse du prolongateur standard

Modèle B127A-1A1-BDBH

Remarques :

1. *Effectuer un essai pour s'assurer que l'ensemble de l'installation fonctionne correctement avant de tirer les câbles à travers les plafonds/murs.*
2. *Pour obtenir la distance et la performance maximales, utiliser un câble Cat6 à fils rigides 24 AWG. L'utilisation d'un câble à fils à toron Cat6 ou d'un câble dont le calibre (AWG) est supérieur à 24 AWG donnera lieu à une distance d'extension plus courte. Un câble dont le calibre est supérieur, comme 26 AWG, a une capacité de transmission plus limitée qu'un câble dont le calibre est inférieur. Tous les câbles Cat6 de la série N202 Tripp Lite sont faits de câblage à fils rigides de 24 AWG inférieur.*
3. *Le diagramme d'installation illustre un appareil B127A-1A1-BDBH.*
4. *Aucune alimentation externe n'est requise pour les récepteurs en raison de la technologie par câble (PoC) incorporée aux transmetteurs.*

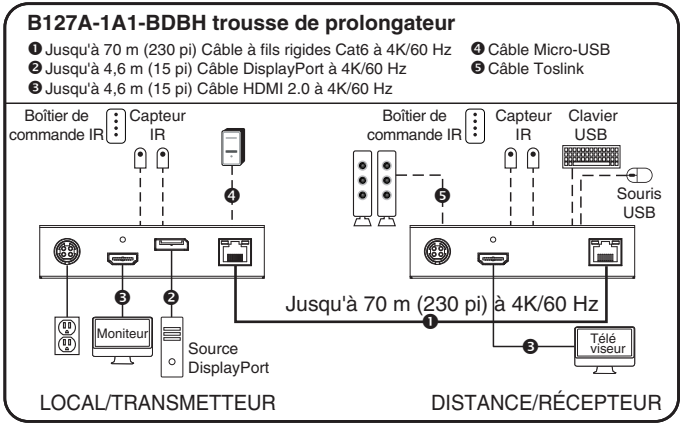

1. S'assurer que tout l'équipement de l'installation — comme les moniteurs, la source DisplayPort et le transmetteur — est hors tension.

09-170-Book.indb 29 4/6/2021 3:50:09 P

2. À l'aide d'un câble DisplayPort, raccorder la source DisplayPort au port INPUT (entrée) sur le transmetteur local.
3. **Facultatif pour le B127A-1A1-BDBH :** À l'aide d'un câble HDMI (comme les câbles de la série P569-XXX-CERT ou P568-XXX-2A de Tripp Lite), connecter un moniteur local au port LOCALOUT (sortie locale) sur le transmetteur B127A-1A1-BDBH local.
4. À l'aide d'un câble Cat6, raccorder le port RJ45 sur le transmetteur local au port RJ45 sur le récepteur à distance.
5. À l'aide d'un câble HDMI (comme les câbles de la série P569-XXX-CERT ou P568-XXX-2A de Tripp Lite), raccorder le port HDMI du récepteur à un moniteur.
6. Mettre les téléviseurs/moniteurs connectés sous tension. Le voyant à DEL LOCAL (orange) s'allumera pour indiquer que le port local a été connecté à un écran.
7. Brancher la source d'alimentation externe au transmetteur local et le brancher à une prise murale disponible ou (facultatif) à un parasurtenseur, une unité de distribution de puissance (PDU) ou un onduleur Tripp Lite. Le voyant à DEL POWER (alimentation) (vert) sur le transmetteur local s'allumera pour indiquer que l'appareil est alimenté par l'alimentation locale. Le voyant à DEL POWER (alimentation) (vert) sur le récepteur à distance s'allumera pour indiquer que l'appareil est alimenté par le transmetteur local par le biais de la technologie PoC.

   Remarque : *L'adaptateur d'alimentation externe peut être banché dans le transmetteur ou le récepteur.*
8. Mettre la source DisplayPort sous tension. Le voyant à DEL OUTPUT (sortie) (orange) s'allume sur le transmetteur pour indiquer qu'un signal est reçu de la source.
9. Le voyant à DEL RJ45 (orange) s'allumera sur le transmetteur local et le récepteur à distance pour indiquer qu'un signal est reçu de la source vers l'écran. L'écran devrait maintenant s'afficher sur le le moniteur.

09-170-Book.indb 30 4/6/2021 3:50:09 P

Installation de la trousse du prolongateur standard

Modèle B127A-1A1-BDBD

Remarques :

1. *Effectuer un essai pour s'assurer que l'ensemble de l'installation fonctionne correctement avant de tirer les câbles à travers les plafonds/murs.*
2. *Pour obtenir la distance et la performance maximales, utiliser un câble Cat6 à fils rigides 24 AWG. L'utilisation d'un câble à fils à toron Cat6 ou d'un câble dont le calibre (AWG) est supérieur à 24 AWG donnera lieu à une distance d'extension plus courte. Un câble dont le calibre est supérieur, comme 26 AWG, a une capacité de transmission plus limitée qu'un câble dont le calibre est inférieur. Tous les câbles Cat6 de la série N202 Tripp Lite sont faits de câblage à fils rigides de 24 AWG inférieur.*
3. *Le diagramme d'installation illustre un appareil B127A-1A1-BDBD.*
4. *Aucune alimentation externe n'est requise pour les récepteurs en raison de la technologie par câble (PoC) incorporée aux transmetteurs.*

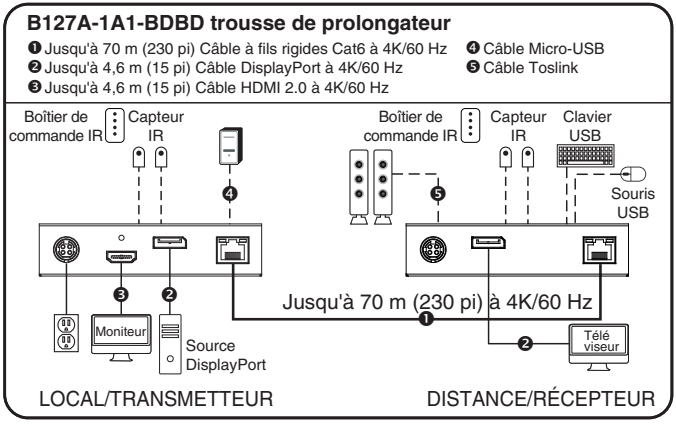

1. S'assurer que tout l'équipement de l'installation — comme les moniteurs, la source DisplayPort et le transmetteur — est hors tension.

09-170-Book.indb 31 4/6/2021 3:50:09 P

2. À l'aide d'un câble DisplayPort, raccorder la source DisplayPort au port INPUT (entrée) sur le transmetteur local.
3. À l'aide d'un câble HDMI (comme les câbles de la série P569-XXX-CERT ou P568-XXX-2A de Tripp Lite), raccorder un moniteur local au port LOCALOUT (sortie locale) sur le transmetteur local B127A-1A1-BDBD.
4. À l'aide d'un câble Cat6, raccorder le port RJ45 sur le transmetteur local au port RJ45 sur le récepteur à distance.
5. À l'aide d'un câble DisplayPort, raccorder le port DisplayPort du récepteur à distance à un moniteur.
6. Mettre les téléviseurs/moniteurs connectés sous tension. Le voyant à DEL LOCAL (orange) s'allumera pour indiquer que le port local a été connecté à un écran.
7. Brancher la source d'alimentation externe au transmetteur local et le brancher à une prise murale disponible ou (facultatif) à un parasurtenseur, une unité de distribution de puissance (PDU) ou un onduleur Tripp Lite. Le voyant à DEL POWER (alimentation) (vert) sur le transmetteur local s'allumera pour indiquer que l'appareil est alimenté par l'alimentation locale. Le voyant à DEL POWER (alimentation) (vert) sur le récepteur à distance s'allumera pour indiquer que l'appareil est alimenté par le transmetteur local par le biais de la technologie PoC.
8. Mettre la source DisplayPort sous tension. Le voyant à DEL OUTPUT (sortie) (orange) s'allume sur le transmetteur pour indiquer qu'un signal est reçu de la source.
9. Le voyant à DEL RJ45 (orange) s'allumera sur le transmetteur local et le récepteur à distance pour indiquer qu'un signal est reçu de la source vers l'écran. L'écran devrait maintenant s'afficher sur le le moniteur.

09-170-Book.indb 32 4/6/2021 3:50:09 P

Commande USB/IR/Toslink

La trousse du prolongateur fournit les contrôles fonctionnels suivants :

- USB 1.1 – Une entrée USB Micro-B au niveau du transmetteur, sorties doubles USB-A au niveau du récepteur
- IR bidirectionnelle – Prises doubles de 3,5 mm au niveau du transmetteur et du récepteur
- Sortie Toslink au niveau du récepteur et de l'émetteur-récepteur

(facultatif) Raccorder le câble IR-OUT inclus au port IR-OUT du transmetteur. Placer le capteur sur le câble IR-OUT dans un espace dégagé à la vue de l'appareil étant contrôlé. Raccorder ensuite le câble IR-IN inclus au port IR-IN du récepteur. Le câble IR-IN communiquera la commande voulue via le câble IR-OUT du transmetteur.

Remarque : *Le câble IR-OUT reçoit le signal de la télécommande et l'envoie à l'appareil étant contrôlé (p. ex. lecteur Blu-ray™).*

(facultatif) À l'aide d'un câble USB Micro-B fourni par l'utilisateur (comme un câble USB de la série U050-XXX de Tripp Lite), raccorder le port Micro-B du transmetteur. Raccorder ensuite un clavier et une souris aux ports USB-A disponibles sur le récepteur.

(facultatif) *Connecter un câble Toslink (comme les câbles de la série A102-XXM de Tripp Lite) à un ensemble de haut-parleurs, un récepteur audio ou autre autre système audio doté de sorties numériques Toslink.*

09-170-Book.indb 33 4/6/2021 3:50:09 P

Garantie

Garantie limitée de 1 an

TRIPP LITE garantit que ses produits sont exempts de vices de matériaux et de fabrication pendant une période d'un (1) an à partir de la date d'achat initiale. La responsabilité de TRIPP LITE, en vertu de la présente garantie, se limite à la réparation ou au remplacement (à sa seule discrétion) de ces produits défectueux. Pour obtenir une réparation sous la présente garantie, vous devez obtenir un numéro d'autorisation de retour de matériel (RMA) auprès de TRIPP LITE ou d'un centre de réparation reconnu par TRIPP LITE. Les produits doivent être retournés à TRIPP LITE ou à un centre de réparation reconnu par TRIPP LITE en port prépayé et être accompagnés d'une brève description du problème et d'un justificatif de la date et du lieu d'achat. Cette garantie ne s'applique pas au matériel ayant été endommagé suite à un accident, à une négligence ou à une application abusive, ou ayant été altéré ou modifié d'une façon quelconque.

SAUF INDICATION CONTRAIRE DANS LES PRÉSENTES, TRIPP LITE N'ÉMET AUCUNE GARANTIE, EXPRESSE OU TACITE, Y COMPRIS DES GARANTIES DE QUALITÉ COMMERCIALE ET D'ADAPTATION À UN USAGE PARTICULIER. Certains États n'autorisant pas la limitation ni l'exclusion de garanties tacites, les limitations ou exclusions susmentionnées peuvent ne pas s'appliquer à l'acheteur.

À L'EXCEPTION DES DISPOSITIONS CI-DESSUS, TRIPP LITE NE POURRA EN AUCUN CAS ÊTRE TENUE RESPONSABLE DE DOMMAGES DIRECTS, INDIRECTS, SPÉCIAUX, FORTUITS OU CONSÉCUTIFS RÉSULTANT DE L'UTILISATION DE CE PRODUIT, MÊME SI AYANT ÉTÉ AVISÉE DE L'ÉVENTUALITÉ DE TELS DOMMAGES. Plus précisément, TRIPP LITE ne pourra être tenue responsable de coûts, tels que perte de bénéfices ou de recettes, perte de matériel, impossibilité d'utilisation du matériel, perte de logiciel, perte de données, frais de produits de remplacement, réclamations d'un tiers ou autres.

Renseignements sur la conformité à la directive DEEE pour les clients de Tripp Lite et les recycleurs (Union européenne)

En vertu de la directive et des règlements d'application relatifs aux déchets d'équipements électriques et électroniques (DEEE), lorsque des clients achètent de l'équipement électrique et électronique neuf de Tripp Lite, ils ont droit :

- D'envoyer l'équipement usagé au recyclage pourvu qu'il soit remplacé par un équipement équivalent (cela varie selon les pays)
- De retourner le nouvel équipement afin qu'il soit recyclé à la fin de sa vie utile.

AVERTISSEMENT

Il n'est pas recommandé d'utiliser cet équipement pour des appareils de survie où une défaillance de cet équipement peut, selon toute vraisemblance, entraîner la défaillance de l'appareil de maintien de la vie ou nuire de façon majeure à sa sécurité ou à son efficacité.
La politique de Tripp Lite en est une d'amélioration continue. Les caractéristiques techniques sont modifiables sans préavis. Les produits réels peuvent différer légèrement des photos et des illustrations.

TRIPP·LITE

95 PLUS DE ANS
D'excellence Industrielle.

1111 W. 35th Street, Chicago, IL 60609 USA • tripplite.com/support

20-09-170 93-3D2E_RevA

09-170-Book.indb 34 4/6/2021 3:50:09 P

Руководство пользователя

Ретранслятор и приемник DisplayPort через Cat6 в комплекте (4K / 60 Гц)

DisplayPort через Cat6: модель B127A-1A1-BDBD
DisplayPort — HDMI через Cat6: модель B127A-1A1-BDBH

English 1 • Español 13 • Français 24 • Deutsch 46

Более 95 лет
Продукция высшего качества.

1111 W. 35th Street, Chicago, IL 60609 USA • tripplite.com/support

Охраняется авторским правом © 2021 Tripp Lite. Перепечатка запрещается.

Содержимое упаковки

- Передатчик и приемник
- Штепсель-переходники для внешнего источника питания: NEMA 1-15P (Северная Америка); AS/NZS 3112 (Австралия); BS 1363 (Великобритания); CEE 7/16 (Шуко)
- Монтажные приспособления

Опциональные комплектующие:

- Соединительные кабели Cat6 серии N202 с одножильными проводами калибра 24 AWG
- Высокоскоростные кабели HDMI 2.0 серии P569-XXX-CERT или P568-XXX-2A
- Кабели DisplayPort серии P580 с фиксаторами

Характеристики изделия

B127A-1A1-BDBH

- Ретранслятор DisplayPort 1.2a — HDMI через Cat6 с питанием по кабелю (PoC) в комплекте
- Обеспечивает ретрансляцию сигнала разрешением 4K x 2K (3840 x 2160) при 60 Гц согласно стандарту HDMI 2.0 на расстояние до 70 м от источника.
- Встроенный локальный порт HDMI поддерживает сигнал разрешением 4K при 60 Гц
- Удаленный приемник имеет встроенный эквалайзер (EQ) и автоматическую регулировку качества изображения в формате EDID
- Поддерживает аудиосистемы объемного звучания до 7.1
- Приемник имеет встроенный порт Toslink для выделения аудиосигнала
- Совместим с HDCP 2.2
- Подключается по технологии Plug-and-Play без необходимости использования какого-либо программного обеспечения или драйверов
- Поддерживает двустороннюю связь по ИК-каналу и через интерфейс USB 1.1 посредством выбора соответствующего положения DIP-переключателя
- В комплект поставки входят монтажные приспособления, обеспечивающие возможность настенного монтажа, стоечного монтажа или монтажа на мачте как для локального передатчика, так и для удаленного приемника

09-170-Book.indb 36 4/6/2021 3:50:10 P

Характеристики изделия

B127A-1A1-BDBD

- Ретранслятор и приемник DisplayPort 1.2a через Cat6 в комплекте с питанием по кабелю (PoC)
- Обеспечивают ретрансляцию сигнала разрешением 4K x 2K (3840 x 2160) при 60 Гц на расстояние до 70 м от источника
- Встроенный локальный порт HDMI поддерживает разрешения 4K x 2K (3840 x 2160) при 60 Гц
- Удаленный приемник имеет встроенный эквалайзер (EQ) и автоматическую регулировку качества изображения в формате EDID
- Поддерживает аудиосистемы объемного звучания до 7.1
- Приемник имеет порт Toslink для выделения аудиосигнала
- Поддерживает стандарт DisplayPort 1.2a и совместим с интерфейсом HDCP 2.2
- Подключается по технологии Plug-and-Play без необходимости использования какого-либо программного обеспечения или драйверов
- Поддерживает двустороннюю связь по ИК-каналу и через интерфейс USB 1.1 посредством выбора соответствующего положения DIP-переключателя
- В комплект поставки входят монтажные приспособления, обеспечивающие возможность настенного монтажа, стоечного монтажа или монтажа на мачте как для локального передатчика, так и для удаленного приемника

09-170-Book.indb 37 4/6/2021 3:50:10 P

Ограничение ответственности

Перед началом установки проверьте следующие настройки своих источников и телевизоров/мониторов:

1. Выполните настройку на частоту 60 Гц. Перепроверьте заводские настройки в случае, если по умолчанию установлена более низкая частота (в Гц) по сравнению с заявленной.
2. Убедитесь в том, что монитор настроен на входной сигнал стандарта HDMI 2.0. Некоторые дисплеи могут быть настроены по умолчанию на стандарт HDMI 1.4

   Примечание. *Это имеет значение только для модели B127A-1A1-BDBH; модель B127A-1A1-BDBD требует настроек DP 1.2a.*
3. Проверьте, включена ли на мониторе функция HDR. На некоторых дисплеях эта функция может быть отключена в качестве заводской настройки.
4. Проверьте, включена ли на телевизоре/мониторе настройка Ultra HD (UHD) Deep Color. Узнайте у производителя своего телевизора/монитора, какие HDMI-порты поддерживают UHD Deep Color.

   Примечание. *Только для модели B127A-1A1-BDBH.*
5. Проверьте положение DIP-переключателя USB/IR, поскольку по умолчанию задана настройка "IR".

   Примечание. *Для подключения локального монитора к данной установке может потребоваться отключение настройки UHD Deep Color на локальном телевизоре/мониторе (в зависимости от его марки/модели) для достижения разрешения 4K при 60 Гц.*

09-170-Book.indb 38 4/6/2021 3:50:10 P

Указания по монтажу

Модели B127A-1A1-BDBH и B127A-1A1-BDBD комплектуются монтажной оснасткой, обеспечивающей возможность крепления различными способами. На приведенных ниже изображениях представлены возможные способы крепления входящих в комплект монтажных кронштейнов для различных установок.

Примечание. *Приведенная ниже модель представлена только в качестве иллюстрации. Ваш продукт может отличаться по номеру модели, размеру или ориентации портов. Варианты монтажа одинаковы для всех IP-модулей.*

Настенный монтаж

Монтаж в стойку 19”

Монтаж на мачте

09-170-Book.indb 39 4/6/2021 3:50:10 P

Установка стандартного комплекта ретранслятора

Модель B127A-1A1-BDBH

Примечания:

1. *Перед протягиванием кабелей через стены/потолки необходимо проверить правильность функционирования всей установки.*
2. *Для достижения максимальной дистанции и производительности используйте кабель Cat6 с одножильными проводами калибра 24 AWG. Использование кабеля Cat6 с многожильными проводами или кабеля с проводами калибра выше 24 AWG приведет к сокращению длины ретрансляции. Кабели более высоких калибров (например, 26 AWG) имеют более ограниченную передающую способность по сравнению с кабелями более низких калибров. Все кабели Cat6 серии N202 марки Tripp Lite изготавливаются с использованием одножильных проводов калибра 24 AWG.*
3. *На схеме установки показана модель B127A-1A1-BDBH.*
4. *Удаленные приемники не требуют внешнего источника питания благодаря использованию технологии PoC (питание по кабелю) в передающих модулях.*

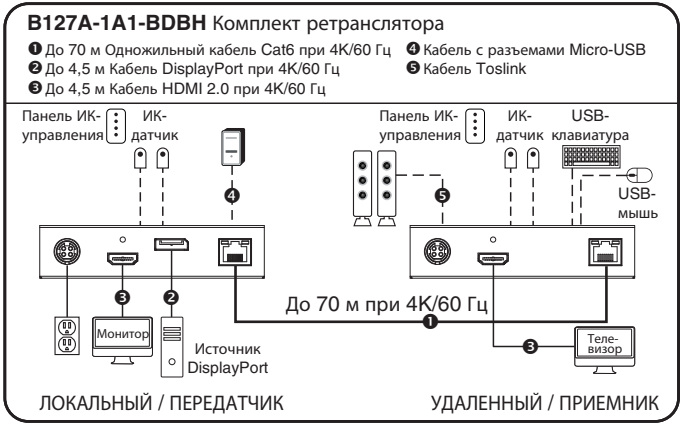

1. Убедитесь в том, что питание всего оборудования (а именно мониторов, источника DisplayPort и передатчика) отключено.

09-170-Book.indb 40 4/6/2021 3:50:10 P

Установка стандартного комплекта ретранслятора

2. Используя кабель DisplayPort, подключите источник DisplayPort ко ВХОДНОМУ порту локального передатчика.
3. **Опционально для мод. B127A-1A1-BDBH:** с помощью HDMI-кабеля (например, кабелей Tripp Lite серии P569-XXX-CERT или P568-XXX-2A) подключите локальный монитор к порту LOCALOUT локального передатчика B127A-1A1-BDBH.
4. С помощью кабеля Cat6 соедините порт RJ45 локального передатчика с портом RJ45 удаленного приемника.
5. С помощью HDMI-кабеля (например, кабелей Tripp Lite серии P569-XXX-CERT или P568-XXX-2A) соедините HDMI-порт удаленного приемника с монитором.
6. Подайте питание на подключенные телевизоры/мониторы. Включение светодиодного индикатора LOCAL (оранжевого цвета) указывает на то, что локальный порт подключен к дисплею.
7. Подключите передатчик к внешнему источнику питания и включите его в свободную электрическую розетку или (опционально) в розетку сетевого фильтра, блока распределения питания (PDU) или источника бесперебойного питания (ИБП) Tripp Lite. Горящий светодиодный индикатор POWER/ПИТАНИЕ (зеленого цвета) локального передатчика свидетельствует о том, что данный модуль получает электропитание от внешнего источника. Горящий светодиодный индикатор POWER/ПИТАНИЕ (зеленого цвета) удаленного приемника свидетельствует о том, что данный модуль получает электропитание от локального передатчика по технологии PoC.

   Примечание. *Внешний блок питания может быть подключен либо к передатчику, либо к приемнику.*
8. Включите питание источника DisplayPort. Светодиодный индикатор OUTPUT/ВЫХОД (оранжевого цвета) локального передатчика свидетельствует о получении им сигнала от источника.
9. Горящий светодиодный индикатор RJ45 (оранжевого цвета) на локальном передатчике и удаленном приемнике свидетельствует о получении сигнала от источника на дисплее. Теперь представляемая на экране информация должна выводиться на подключенный монитор.

09-170-Book.indb 41 4/6/2021 3:50:10 P

Установка стандартного комплекта ретранслятора

Модель B127A-1A1-BDBD

Примечания:

1. *Перед протягиванием кабелей через стены/потолки необходимо проверить правильность функционирования всей установки.*
2. *Для достижения максимальной дистанции и производительности используйте кабель Cat6 с одножильными проводами калибра 24 AWG. Использование кабеля Cat6 с многожильными проводами или кабеля с проводами калибра выше 24 AWG приведет к сокращению длины ретрансляции. Кабели более высоких калибров (например, 26 AWG) имеют более ограниченную передающую способность по сравнению с кабелями более низких калибров. Все кабели Cat6 серии N202 марки Tripp Lite изготавливаются с использованием одножильных проводов калибра 24 AWG.*
3. *На схеме установки показана модель B127A-1A1-BDBD.*
4. *Удаленные приемники не требуют внешнего источника питания благодаря использованию технологии PoC (питание по кабелю) в передающих модулях.*

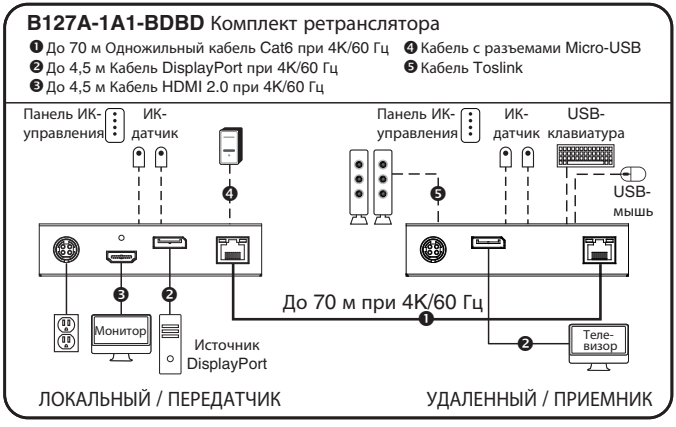

1. Убедитесь в том, что питание всего оборудования (а именно мониторов, источника DisplayPort и передатчика) отключено.

09-170-Book.indb 42 4/6/2021 3:50:10 P

Установка стандартного комплекта ретранслятора

2. Используя кабель DisplayPort, подключите источник DisplayPort ко ВХОДНОМУ порту локального передатчика.
3. С помощью HDMI-кабеля (например, кабелей Tripp Lite серии P569-XXX-CERT или P568-XXX-2A) подключите локальный монитор к порту LOCALOUT локального передатчика B127A-1A1-BDBD.
4. С помощью кабеля Cat6 соедините порт RJ45 локального передатчика с портом RJ45 удаленного приемника.
5. С помощью кабеля DisplayPort соедините порт DisplayPort удаленного приемника с монитором.
6. Подайте питание на подключенные телевизоры/мониторы. Горящий светодиодный индикатор LOCAL/ЛОКАЛЬНЫЙ (оранжевого цвета) указывает на то, что локальный порт подключен к дисплею.
7. Подключите передатчик к внешнему источнику питания и включите его в свободную электрическую розетку или (опционально) в розетку сетевого фильтра, блока распределения питания (PDU) или источника бесперебойного питания (ИБП) Tripp Lite. Горящий светодиодный индикатор POWER/ПИТАНИЕ (зеленого цвета) локального передатчика свидетельствует о том, что данный модуль получает электропитание от внешнего источника. Горящий светодиодный индикатор POWER/ПИТАНИЕ (зеленого цвета) удаленного приемника свидетельствует о том, что данный модуль получает электропитание от локального передатчика по технологии PoC.
8. Включите питание источника DisplayPort. Светодиодный индикатор OUTPUT/ВЫХОД (оранжевого цвета) локального передатчика свидетельствует о получении им сигнала от источника.
9. Горящий светодиодный индикатор RJ45 (оранжевого цвета) на локальном передатчике и удаленном приемнике свидетельствует о получении сигнала от источника на дисплее. Теперь представляемая на экране информация должна выводиться на подключенный монитор.

09-170-Book.indb 43 4/6/2021 3:50:10 P

Управление через USB/ИК/Toslink

Комплект ретранслятора имеет следующие функциональные элементы управления:

- USB 1.1 – Один вход Micro-USB на передатчике, два выхода USB-A на приемнике
- Двунаправленный ИК – по два разъема 3.5 mm на передатчике и приемнике
- Выход Toslink на приемнике и передатчике

(Необязательно) Вставьте выходной ИК-кабель (IR-OUT) из комплекта в порт IR-OUT передатчика. Установите датчик на кабель IR-OUT в свободном от препятствий месте таким образом, чтобы управляемое устройство находилось в пределах видимости. Затем вставьте входной ИК-кабель (IR-IN) из комплекта в порт IR-IN приемника. Кабель IR-IN будет передавать нужные команды через кабель IR-OUT передатчика.

Примечание. *Кабель IR-OUT принимает сигнал дистанционного управления и передает его на управляемое устройство (например, проигрыватель Blu-ray™ и пр.).*

(Необязательно) С помощью кабеля USB Micro-B, не входящего в комплект поставки (например, USB-кабеля Tripp Lite серии U050-XXX), выполните подключение к порту Micro-B передатчика. Затем подключите клавиатуру и мышь к свободным портам USB-A приемника.

(Необязательно) *Подсоедините кабель Toslink (например, кабели Tripp Lite серии A102-XXM) к акустической системе, аудиоприемнику или другой аудиосистеме, оснащенной цифровыми выходами Toslink.*

09-170-Book.indb 44 4/6/2021 3:50:10 P

Гарантийные обязательства

Ограниченная гарантия сроком 1 год

Компания TRIPP LITE гарантирует отсутствие дефектов материалов и изготовления в течение одного (1) года

с момента первоначальной покупки. Обязательства компании TRIPP LITE по настоящей гарантии ограничиваются ремонтом или заменой (по ее единоличному усмотрению) любых таких дефектных изделий. Для получения услуг по данной гарантии необходимо получить номер Returned Material Authorization (RMA — разрешение на возврат материалов) от компании TRIPP LITE или ее авторизованного сервисного центра. Возврат изделий в компанию TRIPP LITE или ее авторизованный сервисный центр должен производиться с предоплатой транспортировки и сопровождаться кратким описанием возникшей проблемы и документом, подтверждающим дату и место приобретения. Действие данной гарантии не распространяется на оборудование, поврежденное в результате аварии, небрежного обращения или неправильного использования, а также видоизмененное каким бы то ни было образом.

ЗА ИСКЛЮЧЕНИЕМ ПРЕДУСМОТРЕННЫХ ЗДЕСЬ СЛУЧАЕВ КОМПАНИЯ TRIPP LITE НЕ ПРЕДОСТАВЛЯЕТ КАКИХ-ЛИБО ЯВНЫХ ИЛИ ПОДРАЗУМЕВАЕМЫХ ГАРАНТИЙ, ВКЛЮЧАЯ ГАРАНТИИ КОММЕРЧЕСКОЙ ПРИГОДНОСТИ И ПРИГОДНОСТИ ДЛЯ КАКОЙ-ЛИБО КОНКРЕТНОЙ ЦЕЛИ. В некоторых штатах/государствах ограничение или исключение подразумеваемых гарантий не допускается; следовательно, вышеуказанное(-ые) ограничение(-я) или исключение(-я) могут не распространяться а покупателя.

ЗА ИСКЛЮЧЕНИЕМ ПРЕДУСМОТРЕННЫХ ВЫШЕ СЛУЧАЕВ КОМПАНИЯ TRIPP LITE НИ ПРИ КАКИХ ОБСТОЯТЕЛЬСТВАХ НЕ НЕСЕТ ОТВЕТСТВЕННОСТИ ЗА ПРЯМЫЕ, КОСВЕННЫЕ, СЛУЧАЙНЫЕ ИЛИ ПОБОЧНЫЕ УБЫТКИ ЛИБО УБЫТКИ, ОПРЕДЕЛЯЕМЫЕ ОСОБЫМИ ОБСТОЯТЕЛЬСТВАМИ, ВОЗНИКАЮЩИЕ В СВЯЗИ С ИСПОЛЬЗОВАНИЕМ ДАННОГО ИЗДЕЛИЯ, ДАЖЕ В СЛУЧАЕ ЕЕ ИНФОРМИРОВАНИЯ О ВОЗМОЖНОСТИ НАСТУПЛЕНИЯ ТАКИХ УБЫТКОВ. В частности, компания TRIPP LITE не несет ответственности за какие-либо издержки, такие как упущенные прибыли или доходы, потеря оборудования, потеря возможности использования оборудования, потеря программного обеспечения, потеря данных, расходы на заменители, урегулирование претензий третьих лиц и пр.

Информация по выполнению требований Директивы WEEE для покупателей и переработчиков продукции компании Tripp Lite (являющихся резидентами Европейского союза)

Согласно положениям Директивы об утилизации отходов электрического и электронного оборудования (WEEE) и исполнительных распоряжений по ее применению, при покупке потребителями нового электрического или электронного оборудования производства компании Tripp Lite они получают право на:

- Продажу старого оборудования по принципу "один за один" и/или на эквивалентной основе (в зависимости от конкретной страны)
- Отправку нового оборудования на переработку после окончательной выработки его ресурса

ВНИМАНИЕ!

Использование данного оборудования в системах жизнеобеспечения, где его выход из строя предположительно может привести к перебоям в работе оборудования жизнеобеспечения или в значительной мере снизить его безопасность или эффективность, не рекомендуется.

Компания Tripp Lite постоянно совершенствует свою продукцию. В связи с этим возможно изменение технических характеристик без предварительного уведомления. Внешний вид реальных изделий может несколько отличаться от представленного на фотографиях и иллюстрациях.

TRIPP·LITE

95 ЛЕТ

Продукция высшего качества.

1111 W. 35th Street, Chicago, IL 60609 USA • tripplite.com/support

20-09-170 93-3D2E_RevA

09-170-Book.indb 45 4/6/2021 3:50:10 PM

Benutzerhandbuch

DisplayPort über Cat6 Extender- und Empfänger-Kit, 4K/60 Hz

DisplayPort über Cat6 Modell: B127A-1A1-BDBD
DisplayPort zu HDMI über Cat6 Modell: B127A-1A1-BDBH

English 1 • Español 13 • Français 24 • Русский 35

1111 W. 35th Street, Chicago, IL 60609 USA • tripplite.com/support

Copyright © 2021 Tripp Lite. Alle Rechte vorbehalten.

Lieferumfang

- Sender-und Empfängereinheiten
- Externe Stromversorgungs-Steckeradapter: NEMA 1-15P (Nordamerika); AS/NZ S3112 (Australien); BS 1363 (UK); CEE 7/16 Schuko (Europa)
- Befestigungsmaterial

Optionales Zubehör:

- N202-Serie Cat6 24 AWG Volldraht-Patchkabel
- P569-XXX-CERT oder P568-XXX-2A-Serie Hochgeschwindigkeits-HDMI 2.0-Kabel
- DisplayPort-Kabel der P580-Serie mit Verriegelungen

Produktmerkmale

B127A-1A1-BDBH

- DisplayPort 1.2a zu HDMI über Cat6 Power-over-Cable (PoC) Erweiterungskit
- Verlängert ein 4K x 2K (3840 x 2160) bei 60 Hz Signal, wie in HDMI 2.0 spezifiziert, bis zu 70 m von der Quelle.
- Eingebauter lokaler HDMI-Anschluss unterstützt 4K bei 60 Hz Signal
- Die externe Empfangseinheit verfügt über einen eingebauten Entzerrungsregler (EQ) und automatische EDID-Bildanpassung
- Unterstützt bis zu 7.1-Kanal-Surround-Sound-Audio
- Der Empfänger verfügt über einen Toslink-Anschluss für die Audioausgabe
- HDCP 2.2-kompatibel
- Plug-and-Play – keine Software oder Treiber erforderlich
- Unterstützt bidirektionale IR- und USB 1.1-Funktion durch DIP-Schalterauswahl
- Beinhaltet Montagematerial, mit dem sowohl der lokale Sender als auch der externe Empfänger an der Wand, im Rack oder an einem Mast montiert werden können.

09-170-Book.indb 47 4/6/2021 3:50:11 P

Produktmerkmale

B127A-1A1-BDBD

- DisplayPort 1.2a über Cat6-Extender und Empfängerkit mit Power-over-Cable (PoC)
- Verlängert ein 4K x 2K (3840 x 2160) bei 60 Hz Signal bis zu 70 m von der Quelle entfernt.
- Eingebauter lokaler HDMI-Anschluss unterstützt Auflösungen von 4K x 2K (3840 x 2160) bei 60 Hz
- Die externe Empfangseinheit verfügt über einen eingebauten Equalizer (EQ) Audio-Regler EDID-Bildanpassung
- Unterstützt bis zu 7.1-Kanal-Surround-Sound-Audio
- Der Empfänger verfügt über einen Toslink-Anschluss für die Audioausgabe
- Unterstützt DisplayPort 1.2a und ist HDCP 2.2 kompatibel
- Plug-and-Play – keine Software oder Treiber erforderlich
- Unterstützt bidirektionale IR- und USB 1.1-Funktion durch DIP-Schalterauswahl
- Enthält Befestigungsmaterial, mit dem sowohl die lokale Sende- als auch die externe Empfangseinheit an der Wand, im Rack oder an einem Mast montiert werden können

09-170-Book.indb 48 4/6/2021 3:50:11 P

Haftungsausschluss

Überprüfen Sie vor der Installation die folgenden Einstellungen Ihrer Quelle(n) und Ihres Fernsehers/Monitors:

1. Stellen Sie die Anzeige auf 60 Hz ein. Überprüfen Sie die Werkseinstellungen, falls die Voreinstellung auf eine niedrigere Frequenz (Hz) als angegeben eingestellt ist.
2. Stellen Sie sicher, dass die Eingangseinstellung Ihres Monitors auf HDMI 2.0 eingestellt ist. Einige Bildschirme haben möglicherweise die Standardeinstellung bei HDMI 1.4.

   Hinweis: *Dies ist nur für das Modell B127A-1A1-BDBH wichtig; das Modell B127A-1A1-BDBD benötigt DP 1.2a-Einstellungen.*

3. Vergewissern Sie sich, dass auf Ihrem Monitor die HDR-Funktion aktiviert ist. Bei einigen Bildschirmen ist diese Funktion möglicherweise werkseitig deaktiviert.
4. Prüfen Sie, ob die Einstellung Ultra HD (UHD) Deep Color auf Ihrem Fernseher/Monitor angezeigt werden. Bestätigen Sie mit dem Hersteller Ihres Fernsehers/Monitors, welche HDMI-Anschlüsse UHD Deep Color unterstützen

   Hinweis: *Nur für das Modell B127A-1A1-BDBH.*

5. Überprüfen Sie den USB/IR-DIP-Schalter, da die Standardeinstellung auf „IR“ eingestellt ist.

   Hinweis: *Wenn Sie einen lokalen Monitor an Ihre Installation anschließen möchten, muss die Einstellung „UHD Deep Color“ möglicherweise auf Ihrem lokalen Fernseher/Monitor deaktiviert werden (je nach Marke/Modell), um eine 4K/60 Hz-Auflösung zu erreichen.*

09-170-Book.indb 49 4/6/2021 3:50:11 P

Montageanleitung

Die B127A-1A1-BDBH und B127A-1A1-BDBD enthalten Befestigungselemente, die eine Vielzahl von Befestigungsmethoden ermöglichen. Die folgenden Abbildungen zeigen, wie die mitgelieferten Montagehalterungen für unterschiedliche Installationen angebracht werden können.

Hinweis: *Das Modell, das in den folgenden Abbildungen gezeigt wird, dient nur zu Illustrationszwecken. Ihr Produkt kann je nach Modellnummer, Größe oder Anschlussausrichtung variieren. Die Montageoptionen für alle IP-Geräte sind die gleichen.*

Wandhalterung

19"-Rack-Montage

Mastenmontage

09-170-Book.indb 50 4/6/2021 3:50:11 P

Installation des Standard-Extender-Kits

Model B127A-1A1-BDBH

Hinweise:

1. *Prüfen Sie, dass die gesamte Installation ordnungsgemäß funktioniert, bevor Sie Kabel durch Decken/Wände ziehen.*
2. *Um eine maximale Reichweite und Leistung zu erreichen, verwenden Sie 24 AWG-Volldrahtkabel der Kategorie 6. Die Verwendung von Cat6-Litzenkabeln oder Kabeln mit einem höheren Querschnitt (AWG) als 24 AWG führt zu einer kürzeren Verlängerungsstrecke. Kabel mit höherem Querschnitt, wie z. B. 26 AWG, haben eine geringere Übertragungsfähigkeit als Kabel mit geringerem Querschnitt. Alle Cat6-Kabel der N202-Serie von Tripp Lite werden mit 24 AWG-Volldrahtkabeln Querschnitt.*
3. *Der Installationsplan zeigt ein Gerät B127A-1A1-BDBH.*
4. *Aufgrund der in den Sendeeinheiten integrierten Power-over-Cable (PoC)-Technologie ist für die externen Empfängereinheiten keine externe Stromversorgung erforderlich.*

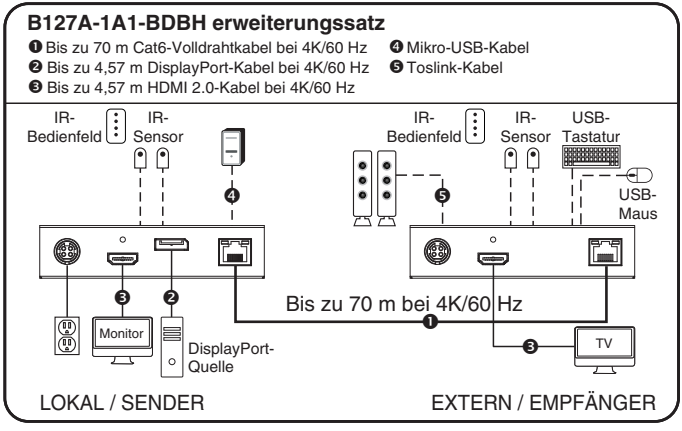

1. Stellen Sie sicher, dass alle Geräte in der Installation – wie Monitore, die DisplayPort-Quelle und der Sender – ausgeschaltet sind.

09-170-Book.indb 51 4/6/2021 3:50:11 P

Installation des Standard-Extender-Kits

2. Schließen Sie die DisplayPort-Quelle mit einem DisplayPort-Kabel an den Eingangsanschluss der lokalen Sendeeinheit an.
3. **Optional für B127A-1A1-BDBH:** Schließen Sie mit einem HDMI-Kabel (wie z. B. Kabel der Serien P569-XXX-CERT oder P568-XXX-2A von Tripp Lite) einen lokalen Monitor an den LOCALOUT-Anschluss der lokalen Sendeeinheit B127A-1A1-BDBH an.
4. Verbinden Sie mit einem Cat6-Kabel den RJ45-Anschluss an der lokalen Sendeeinheit mit dem RJ45-Anschluss an der externen Empfangseinheit.
5. Verwenden Sie ein HDMI-Kabel (z. B. Kabel der Serien P569-XXX-CERT oder P568-XXX-2A von Tripp Lite), um den HDMI-Anschluss des externen Empfängers mit einem Monitor zu verbinden.
6. Schalten Sie Ihre angeschlossenen Fernseher/Monitore ein. Die LOKALE (orange) LED leuchtet auf, um anzuzeigen, dass der lokale Anschluss an einen Bildschirm angeschlossen ist.
7. Schließen Sie das externe Netzteil an die lokale Sendeeinheit an und stecken Sie es in eine verfügbare Steckdose oder (optional) in einen Tripp-Lite-Überspannungsschutz, eine Stromverteilereinheit (PDU) oder eine unterbrechungsfreie Stromversorgung (USV). Die POWER-LED (grün) an der lokalen Sendereinheit leuchtet auf, um anzuzeigen, dass das Gerät von der externen Stromversorgung mit Strom versorgt wird. Die POWER-LED (grün) leuchtet an der externen Empfangseinheit auf, um anzuzeigen, dass das Gerät über die PoC-Technologie Strom von der lokalen Sendeeinheit empfängt.
   Hinweis: *Der externe Netzadapter kann entweder an den Sender oder die Empfängereinheit angeschlossen werden.*
8. Schalten Sie den Strom für die DisplayPort-Quelle ein. Die OUTPUT-LED (orange) an der lokalen Sendeeinheit leuchtet, um anzuzeigen, dass ein Signal von der Quelle empfangen wird.
9. Die RJ45-LED (orange) leuchtet sowohl an der lokalen Sende- als auch an der externen Empfangseinheit, um anzuzeigen, dass ein Signal von der anzuzeigenden Quelle empfangen wird. Der Bildschirm sollte nun auf dem angeschlossenen Monitor angezeigt werden.

09-170-Book.indb 52 4/6/2021 3:50:11 P

Installation des Standard-Extender-Kits

Modell B127A-1A1-BDBD

Hinweise:

1. *Prüfen Sie, dass die gesamte Installation ordnungsgemäß funktioniert, bevor Sie Kabel durch Decken/Wände ziehen.*
2. *Um eine maximale Reichweite und Leistung zu erreichen, verwenden Sie 24 AWG-Volldrahtkabel der Kategorie 6. Die Verwendung von Cat6-Litzenkabeln oder Kabeln mit einem höheren Querschnitt (AWG) als 24 AWG führt zu einer kürzeren Verlängerungsstrecke. Kabel mit höherem Querschnitt, wie z. B. 26 AWG, haben eine geringere Übertragungsfähigkeit als Kabel mit geringerem Querschnitt. Alle Cat6-Kabel der N202-Serie von Tripp Lite werden mit 24 AWG-Volldrahtkabeln hergestellt.*
3. *Der Installationsplan zeigt ein Gerät B127A-1A1-BDBD.*
4. *Aufgrund der in den Sendeeinheiten integrierten Power-over-Cable (PoC)-Technologie ist für die externen Empfängereinheiten keine externe Stromversorgung erforderlich.*

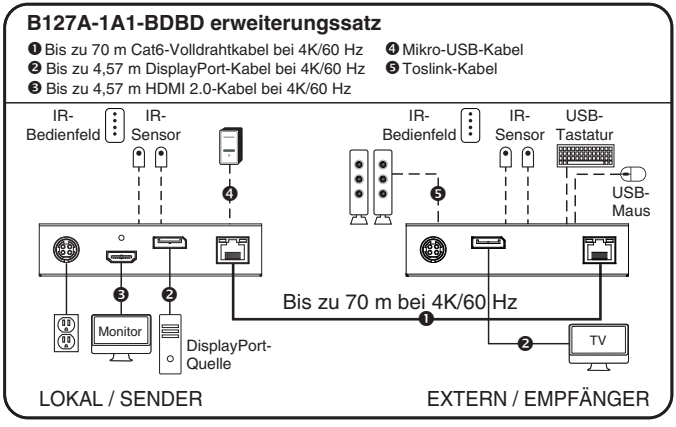

1. Stellen Sie sicher, dass alle Geräte in der Installation – wie Monitore, die DisplayPort-Quelle und der Sender – ausgeschaltet sind.

09-170-Book.indb 53 4/6/2021 3:50:11 P

Installation des Standard-Extender-Kits

2. Schließen Sie die DisplayPort-Quelle mit einem DisplayPort-Kabel an den Eingangsanschluss der lokalen Sendeeinheit an.

3. Verwenden Sie ein HDMI-Kabel (z. B. Kabel der Serien P569-XXX-CERT oder P568-XXX-2AI von Tripp Lite), und schließen Sie einen lokalen Monitor an den LOKALEN AUSGANGS-Anschluss der lokalen Sendeeinheit B127A-1A1-BDBD an.

4. Verbinden Sie mit einem Cat6-Kabel den RJ45-Anschluss an der lokalen Sendeeinheit mit dem RJ45-Anschluss an der externen Empfangseinheit.

5. Schließen Sie den DisplayPort-Anschluss der Fernbedienungseinheit über ein DisplayPort-Kabel an einen Monitor an.

6. Schalten Sie Ihre angeschlossenen Fernseher/Monitore ein. Die LOKALE (orange) LED leuchtet, um anzuzeigen, dass der lokale Anschluss mit einem Bildschirm verbunden ist.

7. Schließen Sie das externe Netzteil an die lokale Sendeeinheit an und stecken Sie es in eine verfügbare Steckdose oder (optional) in einen Tripp-Lite-Überspannungsschutz, eine Stromverteilereinheit (PDU) oder eine unterbrechungsfreie Stromversorgung (USV). Die POWER-LED (grün) an der lokalen Sendereinheit leuchtet auf, um anzuzeigen, dass das Gerät von der externen Stromversorgung mit Strom versorgt wird. Die POWER-LED (grün) leuchtet an der externen Empfangseinheit auf, um anzuzeigen, dass das Gerät über die PoC-Technologie Strom von der lokalen Sendeeinheit empfängt.

8. Schalten Sie den Strom für die DisplayPort-Quelle ein. Die OUTPUT-LED (orange) an der lokalen Sendeeinheit leuchtet, um anzuzeigen, dass ein Signal von der Quelle empfangen wird.

9. Die RJ45-LED (orange) leuchtet sowohl an der lokalen Sende- als auch an der externen Empfangseinheit, um anzuzeigen, dass ein Signal von der anzuzeigenden Quelle empfangen wird. Der Bildschirm sollte nun auf dem angeschlossenen Monitor angezeigt werden.

09-170-Book.indb 54 4/6/2021 3:50:11 P

USB/IR/Toslink-Steuerungen

Der Erweiterungssatz bietet die folgenden Funktionssteuerungen:

- USB 1.1 – Ein USB-Micro-B-Eingang am Sender, zwei USB-A-Ausgänge am Empfänger
- Bidirektionale IR – Zwei 3,5-mm-Klinkenbuchsen an Sender und Empfänger
- Toslink-Ausgang an Empfänger und Transceiver

(Optional) Schließen Sie das mitgelieferte IR-OUT-Kabel an den IR-OUT-Anschluss der Sendeeinheit an. Platzieren Sie den Sensor am IR-OUT-Kabel in einem ungehinderten Bereich mit freier Sicht auf das zu steuernde Gerät. Schließen Sie dann das beiliegende IR-IN-Kabel an den IR-IN-Anschluss der Empfängereinheit an. Das IR-IN-Kabel wird den gewünschten Befehl über das IR-OUT-Kabel des Senders übermitteln.

Hinweis: *Das IR-OUT-Kabel empfängt das Signal von der Fernbedienung und sendet es an das zu steuernde Gerät (z. B. Blu-ray™-Player, usw.).*

(Optional) Schließen Sie ein vom Benutzer zur Verfügung gestelltes USB-Micro-B-Kabel (z. B. ein USB-Kabel der Serie U050-XXX von Tripp Lite) an den Micro-B-Anschluss des Senders an. Schließen Sie dann eine Tastatur und Maus an die verfügbaren USB-A-Anschlüsse der Empfängereinheit an.

(Optional) *Schließen Sie ein Toslink-Kabel (z. B. die Kabel der Serie A102-XXM von Tripp Lite) an einen Satz Lautsprecher, einen Audio-Receiver oder ein anderes Audiosystem an, das mit digitalen Toslink-Ausgängen ausgestattet ist.*

09-170-Book.indb 55 4/6/2021 3:50:11 P

Garantie

1 Jahr eingeschränkte Garantie

TRIPP LITE garantiert, dass seine Produkte für einen Zeitraum von einem (1) Jahr ab dem Datum des Erstkaufs frei von Material- und Verarbeitungsfehlern sind. Die Verpflichtung von TRIPP LITE im Rahmen dieser Garantie beschränkt sich auf die Reparatur oder den Ersatz (nach eigenem Ermessen) der fehlerhaften Produkte. Um Service im Rahmen dieser Garantie zu erhalten, müssen Sie eine RMA-Nummer (Returned Material Authorization) von TRIPP LITE oder einem autorisierten TRIPP-LITE-Servicezentrum erhalten. Die Produkte müssen an TRIPP LITE oder ein autorisiertes TRIPP LITE Service-Center zurückgeschickt werden, wobei die Transportkosten im Voraus bezahlt werden müssen und eine kurze Beschreibung des aufgetretenen Problems sowie ein Nachweis des Kaufdatums und -ortes beizufügen sind. Diese Garantie gilt nicht für Geräte, die durch Unfall, Fahrlässigkeit oder falsche Anwendung beschädigt wurden oder in irgendeiner Weise geändert oder modifiziert wurden.

MIT AUSNAHME DER HIERIN ENTHALTENEN BESTIMMUNGEN GIBT TRIPP LITE KEINE GARANTIEN, WEDER AUSDRÜCKLICH NOCH STILLSCHWEIGEND, EINSCHLIESSLICH GARANTIEN DER MARKTGÄNGIGKEIT UND EIGNUNG FÜR EINEN BESTIMMTEN ZWECK. Einige Staaten gestatten keine Beschränkung oder keinen Ausschluss stillschweigender Gewährleistungen; daher kann es sein, dass die oben genannten Beschränkungen oder Ausschlüsse auf den Käufer nicht zutreffen.

MIT AUSNAHME DER VORSTEHENDEN BESTIMMUNGEN IST TRIPP LITE IN KEINEM FALL HAFTBAR FÜR DIREKTE, INDIREKTE, BESONDERE, ZUFÄLLIGE ODER FOLGESCHÄDEN, DIE SICH AUS DER VERWENDUNG DIESES PRODUKTS ERGEBEN, SELBST WENN AUF DIE MÖGLICHKEIT SOLCHER SCHÄDEN HINGEWIESEN WURDE. Insbesondere haftet TRIPP LITE nicht für Kosten, wie entgangene Gewinne oder Einnahmen, Verlust von Geräten, Verlust der Nutzung von Geräten, Verlust von Software, Datenverlust, Kosten für Ersatzprodukte, Ansprüche Dritter oder anderes.

WEEE-Compliance-Informationen für Tripp-Lite-Kunden und Recycler (Europäische Union)

Gemäß der Richtlinie über Elektro- und Elektronik-Altgeräte (WEEE) und den Durchführungsbestimmungen haben Kunden beim Kauf neuer elektrischer und elektronischer Geräte von Tripp Lite ein Anrecht auf:

- Rücksendung von Altgeräten zum Recycling beim Kauf eines neuen, gleichwertigen Geräts (dies variiert je nach Land)
- Rücksendung der neuen Geräte zum Recycling, wenn ihr Lebenszyklus abgelaufen ist

WARNUNG

Die Verwendung dieses Geräts für Lebenserhaltungssysteme, in denen der Ausfall des Geräts den Ausfall des Lebenserhaltungssystems verursachen oder dessen Sicherheit beziehungsweise Wirksamkeit bedeutend beeinträchtigen kann, wird nicht empfohlen.

Tripp Lite hat den Grundsatz, sich kontinuierlich zu verbessern. Spezifikationen können ohne Ankündigung geändert werden. Fotos und Illustrationen können von den tatsächlichen Produkten leicht abweichen.

TRIPP·LITE

Über 95 Jahre Manufacturing Excellence.

1111 W. 35th Street, Chicago, IL 60609 USA • tripplite.com/support

20-09-170 93-3D2E_RevA

09-170-Book.indb 56 4/6/2021 3:50:11 P